#CW-01EVO-14 六角変換ホイルアダプターセット:タミヤCW-01EVO用

この度は、#CW-01EVO-14 六角変換ホイルアダプターセット:タミヤCW-01EVO用をお買い求め頂きまして誠にありがとうございます。本品は、高精度CNC切削加工によって製造された、60-61硬質アルミ製の六角変換ホイルアダプターセットです。タミヤ1/10六角取付対応ホイルをCW-01EVO ランチボックスEVOシャーシに取り付ける為の専用設計となっております。CW-01EVO ランチボックスEVOシャーシへの取り付けも簡単で、アップグレードパーツとして最適です。

フロント側

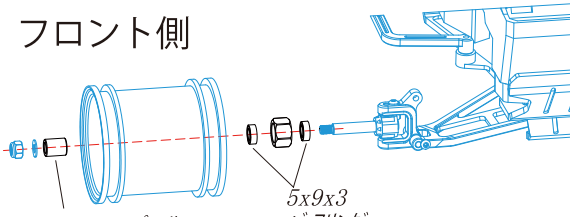

リア側

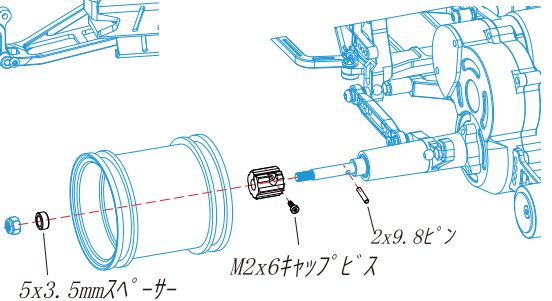

※ 本アルミ製部品には、 樹脂用のタッピングビスは
お使いになれません。 必ずマシンビスをお使いください。
※必要に応じてネジロック剤を使用し、 走行中の脱落防止を
行ってください。
#3318U ロックタイト 242 ネジロック剤★550 の使用を
お勧め致します。

※ 本説明書を参考に組み立てを行ってください。
図の青で書かれている部分はキット純正のものを
使用し本品に含まれるのは黒色の部分となります。

EAGLE RACING

☆その他、ご質問等がございましたらお気軽にお問い合わせください。

☆イーグル・サービスカウンター:
〒440-0842 愛知県豊橋市岩屋町62-79
service11@eaglemodel.com