#CW-01EVO-13 AL Cﾊﾌﾞ:ﾀﾐﾔCW-01EVO用

この度は、#CW-01EVO-13 AL Cハブ：タミヤCW-01EVO用をお買い求め頂きまして誠にありがとうございます。本品は、高精度CNC切削機により生産された、60-61硬質アルミ製のCハブとなっております。剛性を高め、よりレーシーな走りをサポートします。キングピンは、更なる(十分な)耐久性とスムーズな可動を実現した304ステンレススチール仕様となっております。 CW-01EVOシャーシに簡単に装着が可能です。

図 1

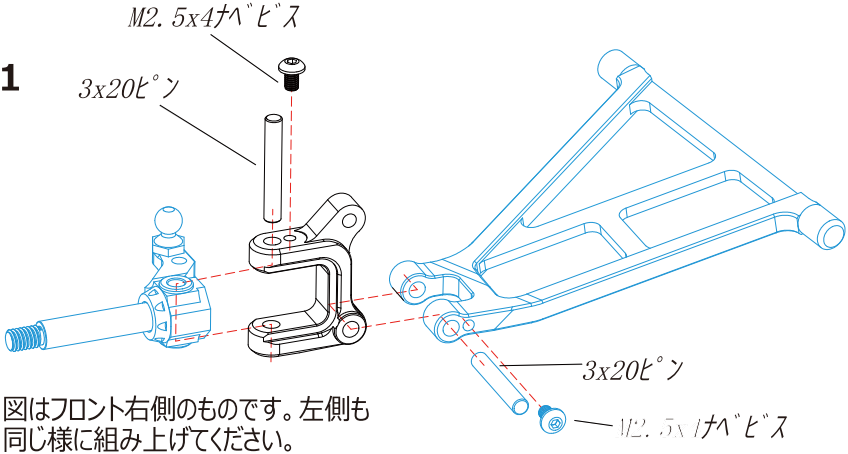

図はフロント右側のものです。左側も同じ様に組み上げてください。

※ 本説明書を参考に組み立てを行ってください。
図の青で書かれている部分はキット純正のものを使用し、本品に含まれるのは黒色の部分となります。

※ 本アルミ製部品には、 樹脂用のタッピングビスはお使いになれません。 必ずマシンビスをお使いください。
※必要に応じてネジロック剤を使用し、 走行中の脱落防止を行ってください。
#3318U ロックタイト 242 ネジロック剤★550 の使用をお勧め致します。

EAGLE RACING
☆その他、ご質問等がございましたらお気軽にお問い合わせください。
☆イーグル・サービスカウンター：
〒440-0842 愛知県豊橋市岩屋町62-79
service11@eaglemodel.com