#CW-01EVO-12 ALフロントバンパーマウント:タミヤCW-01&CW-01EVO用

この度は、#CW-01EVO-12 ALフロントバンパーマウント:タミヤCW-01EVO用をお買い求め頂きまして誠にありがとうございます。本品は、高精度CNC切削機により生産された、60-61硬質アルミ製フロントバンパーマウント:CW-01EVO(CW-01兼用) 用です。
大きな衝撃を受けるバンパーをしっかりとホールドするバンパーマウントです。本品を使用することで、総合的なシャーシ剛性も向上させることが出来ます。CW-01EVO(CW-01兼用)へ簡単に装着可能です。

図 1

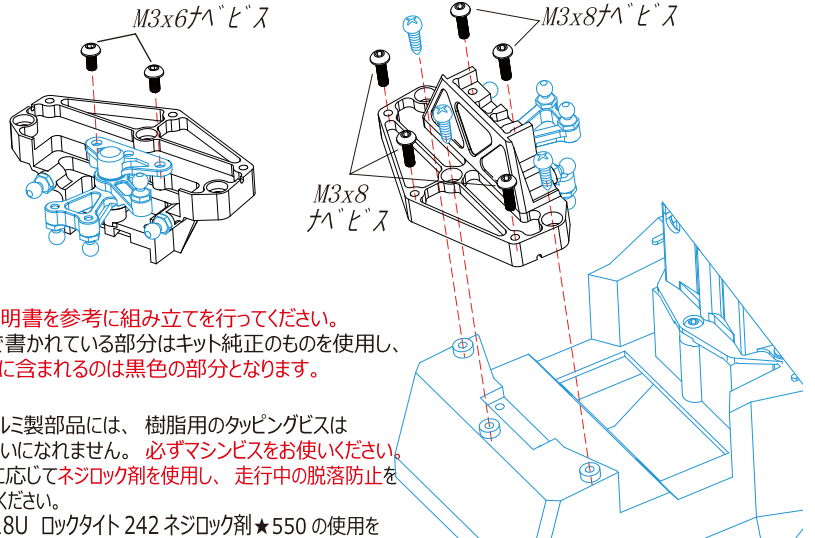

※ 本説明書を参考に組み立てを行ってください。
図の青で書かれている部分はキット純正のものを使用し、
本品に含まれるのは黒色の部分となります。

※ 本アルミ製部品には、 樹脂用のタッピングビスは
お使いになれません。 必ずマシンビスをお使いください。
※必要に応じてネジロック剤を使用し、 走行中の脱落防止を
行ってください。
#3318U ロックタイト 242 ネジロック剤★550 の使用を
お勧め致します。

EAGLE RACING
☆その他、ご質問等がございましたらお気軽にお問い合わせください。
☆イーグル・サービスカウンター:
〒440-0842 愛知県豊橋市岩屋町62-79
service11@eaglemodel.com