＃BBX-16BK ALﾘｱﾀﾞﾝﾊﾟｰﾏｳﾝﾄﾊﾞｰ：ﾀﾐﾔBBX(BB-01)用

この度は、＃BBX-16BK ALリアダンパーマウントバー：タミヤBBX（BB-01）用をお買い求め頂きまして誠にありがとうございます。本品は、高精度CNC切削加工により製作された、BBX（BB-01）専用のリアダンパーマウントバーです。高強度60-61アルミ材を採用し、軽量化と高剛性を高次元で両立。徹底した肉抜き加工により無駄な重量を削減しながら、シャーシ後部の剛性を効果的に向上させます。装着することでボディフレームの強度を高め、リアダンパーを確実に固定。激しいジャンプやハードなオフロード走行など、過酷なコンディションにおいても優れたレスポンスと安定した走行性能を発揮します。さらに、洗練されたレーシーなデザインがマシンの存在感を際立たせます。BBX（BB-01）シャーシへ簡単に取り付け可能です。

図 1

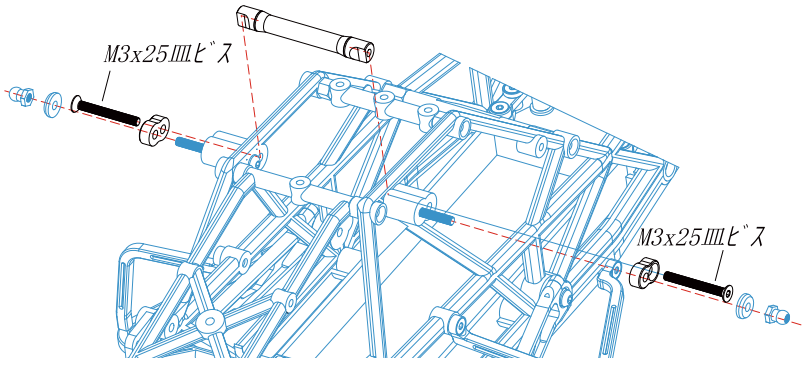

※ 本説明書を参考に組み立てを行ってください。
図の青で書かれている部分はキット純正のものを使用し、
本品に含まれるのは黒色の部分となります。

※ 本アルミ製部品には、 樹脂用のタッピングビスは
お使いになれません。 必ずマシンビスをお使いください。
※必要に応じてネジロック剤を使用し、 走行中の脱落防止を
行ってください。
＃3318U ロックタイト 242 ネジロック剤★550 の使用を
お勧め致します。

EAGLE RACING

☆その他、ご質問等がございましたらお気軽にお問い合わせください。

☆イーグル・サービスカウンター：
〒440-0842 愛知県豊橋市岩屋町62-79
service11@eaglemodel.com