TT02-RWDV2 GRT MODIFIED CHASSIS KIT

TT02-RWD V2 ドリフトカー(メカ,ボディ,バッテリー,充電器は別売り)イーグル開発チームがTT02-RWDをベースに更なるドリフト性能を追求し仕上げたモデルです。
① フロントシーソーステアリングシステムにより、 スムーズで素早いハンドリング得ることが出来ます。
② ロードホールディング操作性を高めるスマートトーインコントロールは、 リアトーインリンケージホルダーの位置を上下させることで加速やコーナーリング時のトーインの変化値を変えることが出来ます。
③ 逆関節防止ステアリングストッパーは、 切れ角の微妙な調整も可能に致しました。
④ インホイール式リアハブを採用し、 よりスムーズなサスワークを可能にしました。
⑤ 前後ロアサスペンションアームに目盛り付きアルミボールエンドを使用することでトレッドコントロールの幅が広がりました。
またメンテナンス性重視のリアパワートレインは、モーターやギア交換等が簡単に行え、ALリアギアボックスは、 加減速時の大きな力に対してもアソビなくしっかりとギアをホールドします。ドリフトカーで最も重要なポイントであるシャーシウエイトバランスは、3種類のバッテリーに対応し、トータルで14種類のポジションが選択でき前後重量バランスを調整することで、ドリフト時のステアリング性能をさらに向上致します。ドリフト走行をサポートする ジャイロ,4種のバッテリーマウントも標準装備！今までスピンをしていた車が驚くほど綺麗なドリフト走行を可能します。

TT02-RWD V2 drift car,This kit comes with upgraded aluminum parts
use the valued quality of material made with accurate CNC machine cutting to manufacture
all parts you need. Advance performance Drift chassis kit.

Features:
①Front seesaw steering system that has been improved in the seesaw type, to get quick smoothly handling.
②Smart toe-in control to improve the road holding operability, can change the movement of the toe-in during acceleration and cornering by height of the Rear Endball Mount position.
③Steering stopper can be adjust in wide angle control by two screws.
④The In-wheel type rear hub provide a smoother suspension works.
⑤Width of the tread control by the spacer for aluminum ball end in the front and rear lower suspension arm.
Also rear power train of maintenance-oriented, the motor and gear exchange, etc. is easy, AL rear gear box, Play will hold firmly the gear without even a large force at the time of acceleration and deceleration.
Chassis weight balance is the most important point cope when running the drift car, We make 3 types of battery holder concerning on your car to improve the steering performance to choose 14 kind of position.
Eagle racing Gyro also included into the kit makes very stable drif run,carry out the spiniing and easy to setup to your car TT02RWD Ver.2, Electronics and body shell are separately require in this kit.

完成図

商品仕様
- ■ フロントシーソーステアリングシステム
- ■ スマートトーインコントロール
- ■ 新型逆関節防止ステアリングストッパー
- ■ インホイール式リアハブ
- ■ 目盛り付きアルミボールエンドによるトレッドコントロール
- ■ フロントセンターサーボマウント
- ■ リア2WDドリフトカー
- ■ ALリアギアボック
- ■ ドリフト仕様
- ■ アルミ製足回り
- ■ ヘリカルギア付き リアソリッドアクスル搭載
- ■ ハイトアジャスター付アルミ製オイルショック
- ■ 3種類のバッテリーに対応 (トータルで14種類のポジションが選択可能)

Specifications:
- ■Front seesaw steering system
- ■New steering stopper
- ■In-wheel type rear hub
- ■Tread control by aluminum ball end spacer
- ■Front center servo mount
- ■AL Rear gear box
- ■Rear solid axle
- ■Helical gear
- ■Height adjuster with aluminum oil shock
- ■Three types of battery holder (14 types of positions can be select)
- ■Smart toe-in control
- ■Caliper with brake disc
- ■Gyro
- ■Mounted wheel 26mm wide hard tires

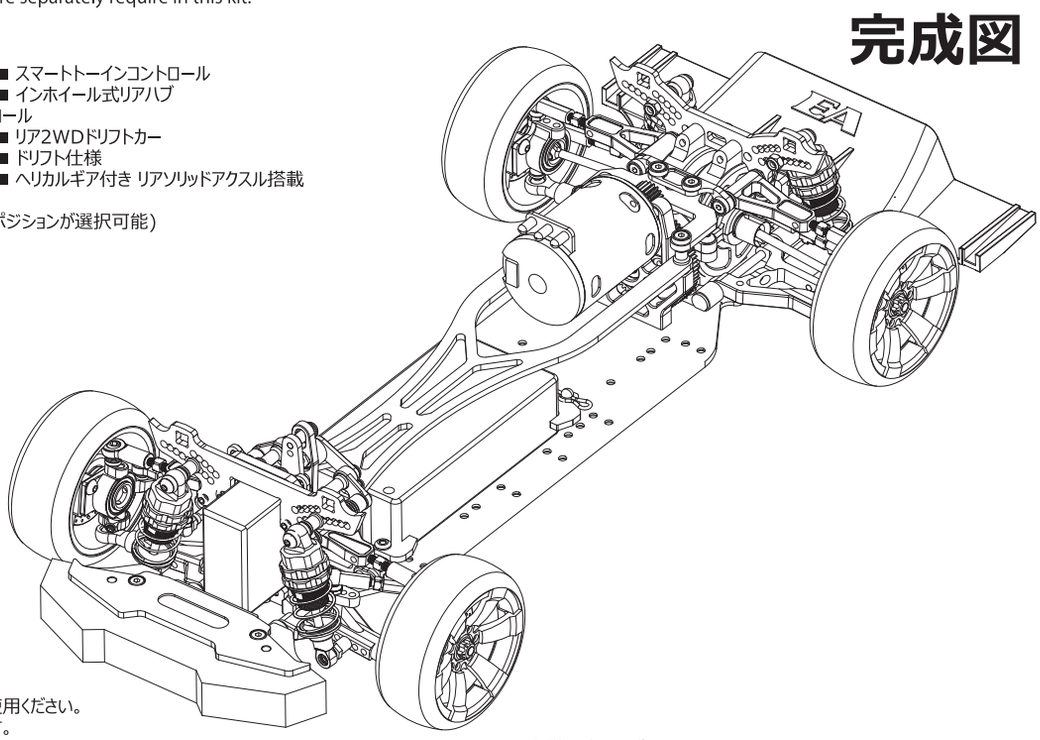

本説明書をご参照頂き、十分にご理解頂いた上でご使用ください。
また、必要に応じてネジロック剤の使用をお勧め致します。
(#3318 LOCTITE 242ネジロック剤 NET.0,5ml ￥350)
Screw Lock is needed in this chassis.
Please lock the screw before using.

※ 本説明書の画像はイメージです。
デザインは予告なく変更される場合がございます。
The specification will be change without prior notice.

本製品はグラファイトを主に使用した製品になっているため、エッジの部分に衝撃が加わるとささくれのようになってしまう場合がございます。ささくれを未然に防ぐために以下の手順を行ってください。
This Item is mostly made by graphite. When you hit the edge of the graphite it will move like a jagger. To avoid this please read the following instructions.

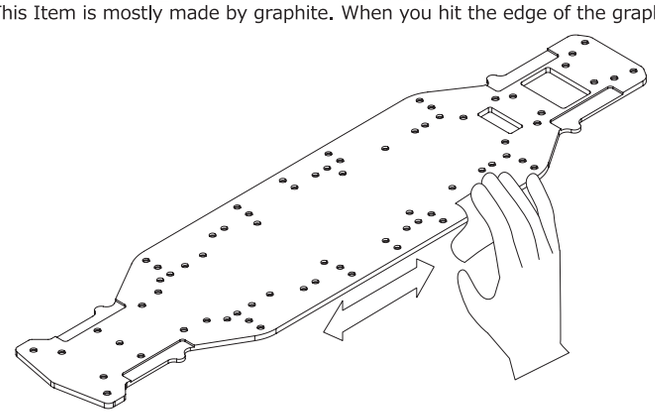

出荷時に面取り作業は行っておりますがより一層滑らかにするためにシャーシのエッジ部分を1000番以上のサンドペーパーでこすります。
Plane the edge by No.1000 sand paper then cement it using Quick Glue.

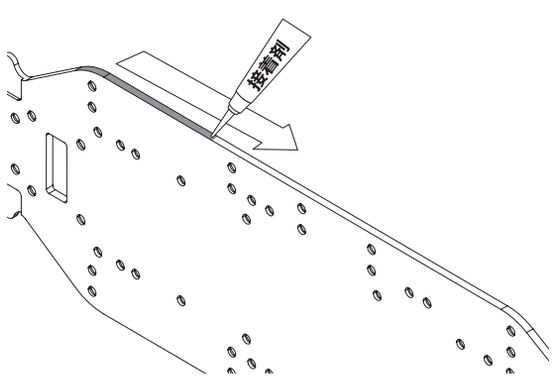

サンドペーパーをかけた場所に瞬間接着剤を少量つけ、たれないように気をつけながらのばしていきます。接着剤で固めることでより強くなります。
We recommend to use #1183
#1183 スーパークイックグルー(5-10sec) ￥490

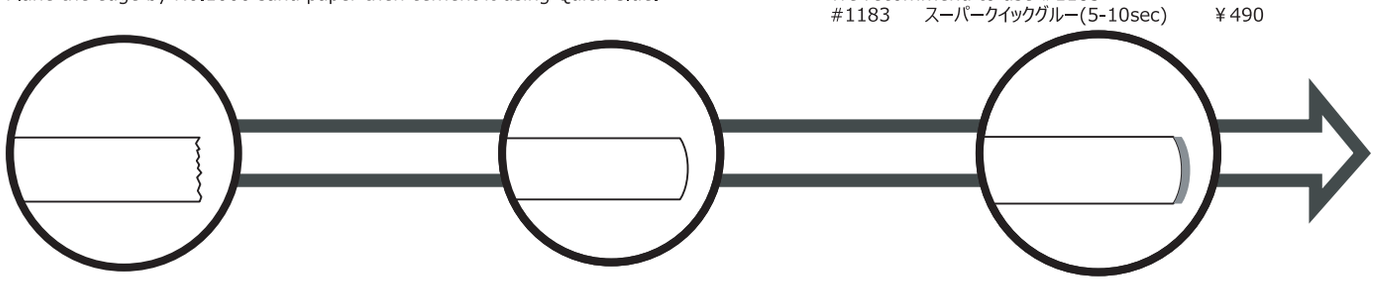

内容物 Parts
TT02RWDV2New Parts

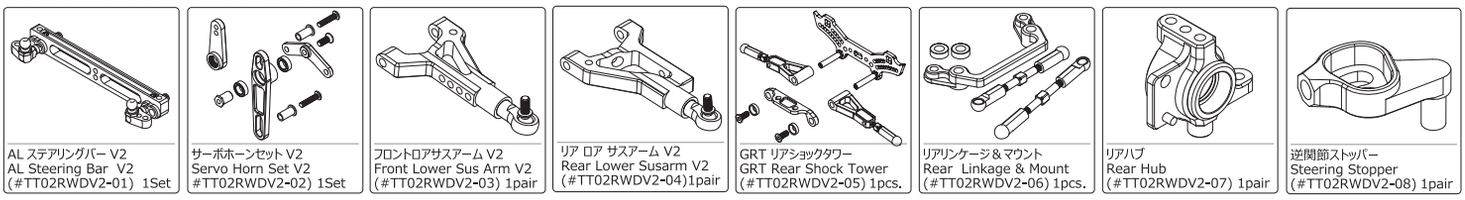

AL ステアリングバー V2
AL Steering Bar V2
(#TT02RWDV2-01) 1Set

サーボホーンセット V2
Servo Horn Set V2
#TT02RWDV2-02) 1Set

フロントロアサスアーム V2
Front Lower Sus Arm V2
(#TT02RWDV2-03) 1pair

リア ロア サスアーム V2
Rear Lower Susarm V2
(#TT02RWDV2-04)1pair

GRT リアショックタワー
GRT Rear Shock Tower
(#TT02RWDV2-05) 1pcs.

リアリンケージ＆マウント
Rear Linkage & Mount
(#TT02RWDV2-06) 1pcs.

リアハブ
Rear Hub
(#TT02RWDV2-07) 1pair

逆関節ストッパー
Steering Stopper
(#TT02RWDV2-08) 1pair

X4pcs

ﾌﾞﾚｰｷﾃﾞｨｽｸ&ｷｬﾘﾊﾟｰ
Brake Disc W/Caliper
(#TT02RWDV2-09)1set

TT02RWD Parts

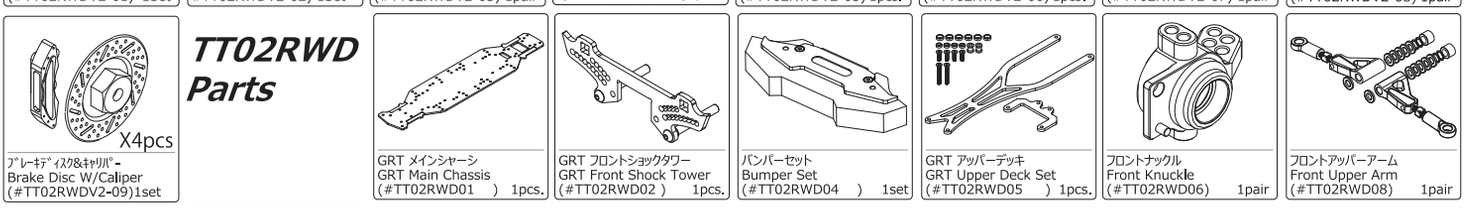

GRT メインシャーシ
GRT Main Chassis
(#TT02RWD01) 1pcs.

GRT フロントショックタワー
GRT Front Shock Tower
(#TT02RWD02) 1pcs.

バンパーセット
Bumper Set
(#TT02RWD04) 1set

GRT アッパーデッキ
GRT Upper Deck Set
(#TT02RWD05) 1pcs.

フロントナックル
Front Knuckle
(#TT02RWD06) 1pair

フロントアッパーアーム
Front Upper Arm
(#TT02RWD08) 1pair

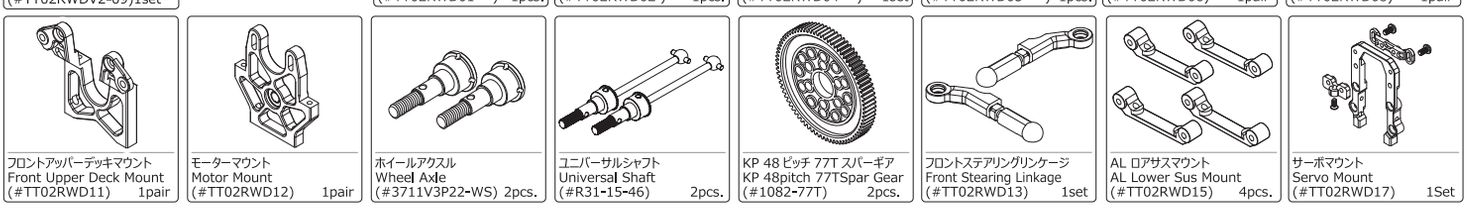

フロントアッパーデッキマウント
Front Upper Deck Mount
(#TT02RWD11) 1pair

モーターマウント
Motor Mount
(#TT02RWD12) 1pair

ホイールアクスル
Wheel Axle
(#3711V3P22-WS) 2pcs.

ユニバーサルシャフト
Universal Shaft
(#R31-15-46) 2pcs.

KP 48 ピッチ 77T スパーギア
KP 48pitch 77TSpar Gear
(#1082-77T) 2pcs.

フロントステアリングリンケージ
Front Stearing Linkage
(#TT02RWD13) 1set

AL ロアサスマウント
AL Lower Sus Mount
(#TT02RWD15) 4pcs.

サーボマウント
Servo Mount
(#TT02RWD17) 1Set

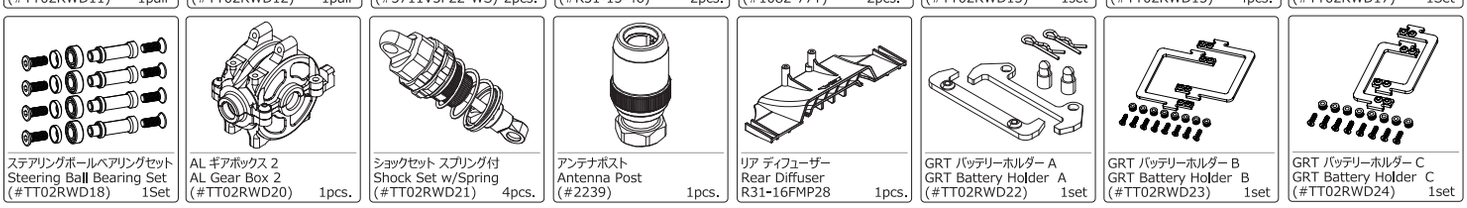

ステアリングボールベアリングセット
Steering Ball Bearing Set
(#TT02RWD18) 1Set

AL ギアボックス 2
AL Gear Box 2
(#TT02RWD20) 1pcs.

ショックセット スプリング付
Shock Set w/Spring
(#TT02RWD21) 4pcs.

アンテナポスト
Antenna Post
(#2239) 1pcs.

リア ディフューザー
Rear Diffuser
R31-16FMP28 1pcs.

GRT バッテリーホルダー A
GRT Battery Holder A
(#TT02RWD22) 1set

GRT バッテリーホルダー B
GRT Battery Holder B
(#TT02RWD23) 1set

GRT バッテリーホルダー C
GRT Battery Holder C
(#TT02RWD24) 1set

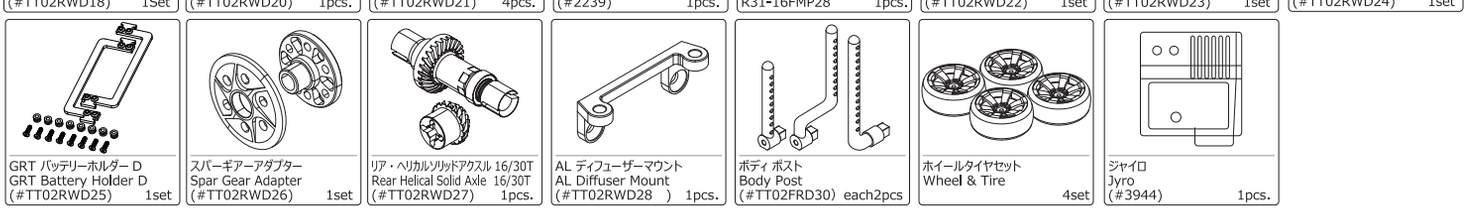

GRT バッテリーホルダー D
GRT Battery Holder D
(#TT02RWD25) 1set

スパーギアーアダプター
Spar Gear Adapter
(#TT02RWD26) 1set

リア・ヘリカルソリッドアクスル 16/30T
Rear Helical Solid Axle 16/30T
(#TT02RWD27) 1pcs.

AL ディフューザーマウント
AL Diffuser Mount
(#TT02RWD28) 1pcs.

ボディ ポスト
Body Post
(#TT02FRD30) each2pcs

ホイールタイヤセット
Wheel & Tire
4set

ジャイロ
Jyro
(#3944) 1pcs.

ビス,ベアリング等 / Screw, Bearing etc...

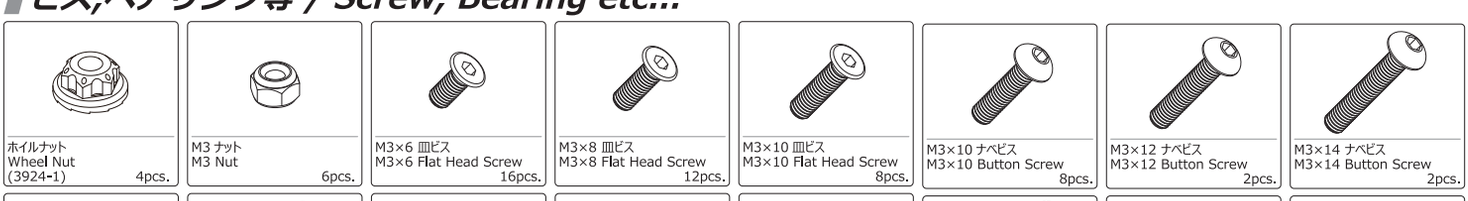

ホイルナット
Wheel Nut
(3924-1) 4pcs.

M3 ナット
M3 Nut
6pcs.

M3×6 皿ビス
M3×6 Flat Head Screw
16pcs.

M3×8 皿ビス
M3×8 Flat Head Screw
12pcs.

M3×10 皿ビス
M3×10 Flat Head Screw
8pcs.

M3×10 ナベビス
M3×10 Button Screw
8pcs.

M3×12 ナベビス
M3×12 Button Screw
2pcs.

M3×14 ナベビス
M3×14 Button Screw
2pcs.

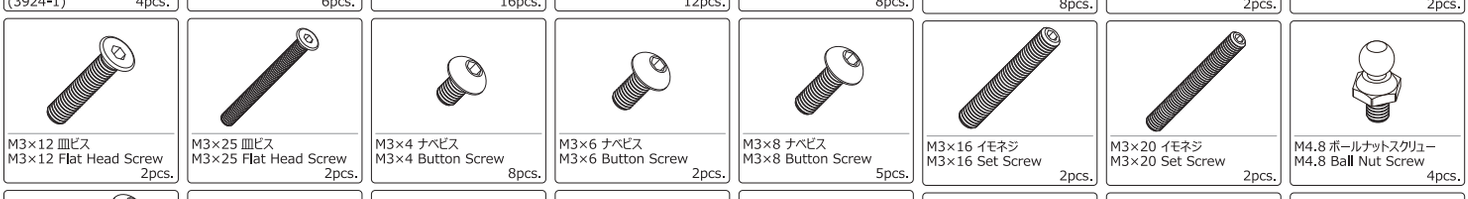

M3×12 皿ビス
M3×12 Flat Head Screw
2pcs.

M3×25 皿ビス
M3×25 Flat Head Screw
2pcs.

M3×4 ナベビス
M3×4 Button Screw
8pcs.

M3×6 ナベビス
M3×6 Button Screw
2pcs.

M3×8 ナベビス
M3×8 Button Screw
5pcs.

M3×16 イモネジ
M3×16 Set Screw
2pcs.

M3×20 イモネジ
M3×20 Set Screw
2pcs.

M4.8 ボールナットスクリュー
M4.8 Ball Nut Screw
4pcs.

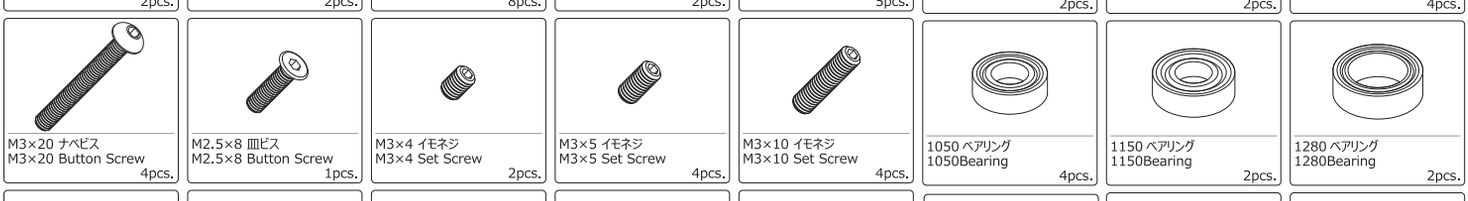

M3×20 ナベビス
M3×20 Button Screw
4pcs.

M2.5×8 皿ビス
M2.5×8 Button Screw
1pcs.

M3×4 イモネジ
M3×4 Set Screw
2pcs.

M3×5 イモネジ
M3×5 Set Screw
4pcs.

M3×10 イモネジ
M3×10 Set Screw
4pcs.

1050 ベアリング
1050Bearing
4pcs.

1150 ベアリング
1150Bearing
2pcs.

1280 ベアリング
1280Bearing
2pcs.

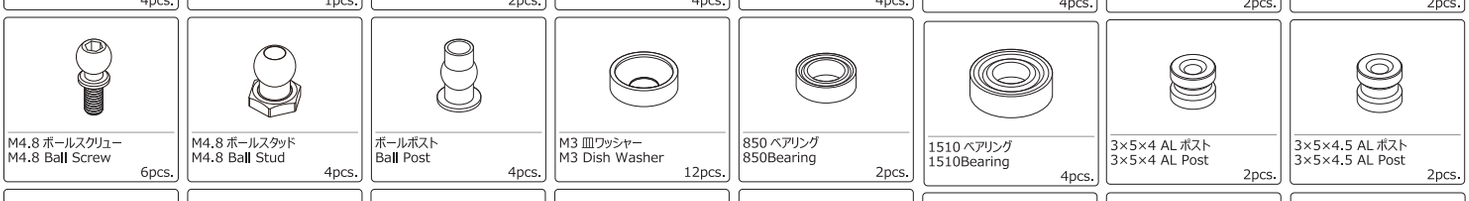

M4.8 ボールスクリュー
M4.8 Ball Screw
6pcs.

M4.8 ボールスタッド
M4.8 Ball Stud
4pcs.

ボールポスト
Ball Post
4pcs.

M3 皿ワッシャー
M3 Dish Washer
12pcs.

850 ベアリング
850Bearing
2pcs.

1510 ベアリング
1510Bearing
4pcs.

3×5×4 AL ポスト
3×5×4 AL Post
2pcs.

3×5×4.5 AL ポスト
3×5×4.5 AL Post
2pcs.

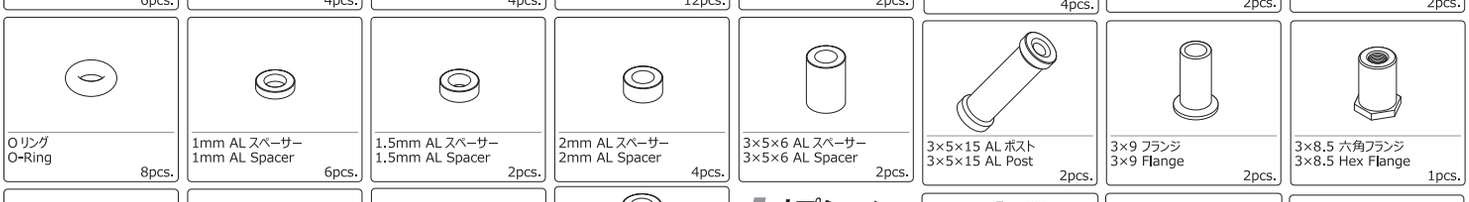

O リング
O-Ring
8pcs.

1mm AL スペーサー
1mm AL Spacer
6pcs.

1.5mm AL スペーサー
1.5mm AL Spacer
2pcs.

2mm AL スペーサー
2mm AL Spacer
4pcs.

3×5×6 AL スペーサー
3×5×6 AL Spacer
2pcs.

3×5×15 AL ポスト
3×5×15 AL Post
2pcs.

3×9 フランジ
3×9 Flange
2pcs.

3×8.5 六角フランジ
3×8.5 Hex Flange
1pcs.

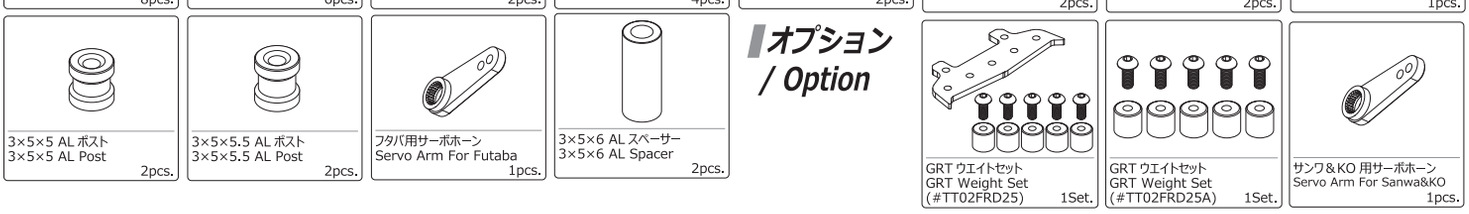

3×5×5 AL ポスト
3×5×5 AL Post
2pcs.

3×5×5.5 AL ポスト
3×5×5.5 AL Post
2pcs.

フタバ用サーボホーン
Servo Arm For Futaba
1pcs.

3×5×6 AL スペーサー
3×5×6 AL Spacer
2pcs.

オプション / Option

GRT ウエイトセット
GRT Weight Set
(#TT02FRD25) 1Set.

GRT ウエイトセット
GRT Weight Set
(#TT02FRD25A) 1Set.

サンワ＆KO 用サーボホーン
Servo Arm For Sanwa&KO
1pcs.

STEP01：フロントナックルとロアアームの組立/Assembly Front Arms

図は基本設定となっています。ロアサスアームの目盛り付きエンドボールの取付位置を変更することでトレッド幅を変更し、ステアリング特性を変更することが出来ます。
組立後は、シャーシへアッパーアームとタイロッドの長さに注意して取付けます。
エンドボールの取付位置を取り付けを変更することで、操作性を変更することが出来ます。
また、ロアアームにある M3×10 イモネジの締め具合でシャーシの地上高を調整することが出来ます。

The width of the tread control spacer for aluminum ball end is in the front and rear lower suspension arm.
After Assembling, install it to the chassis with the upper arm and linkage. You may change other setting using other hole position.The chassis height can be adjusted by using M3X10 set screw.

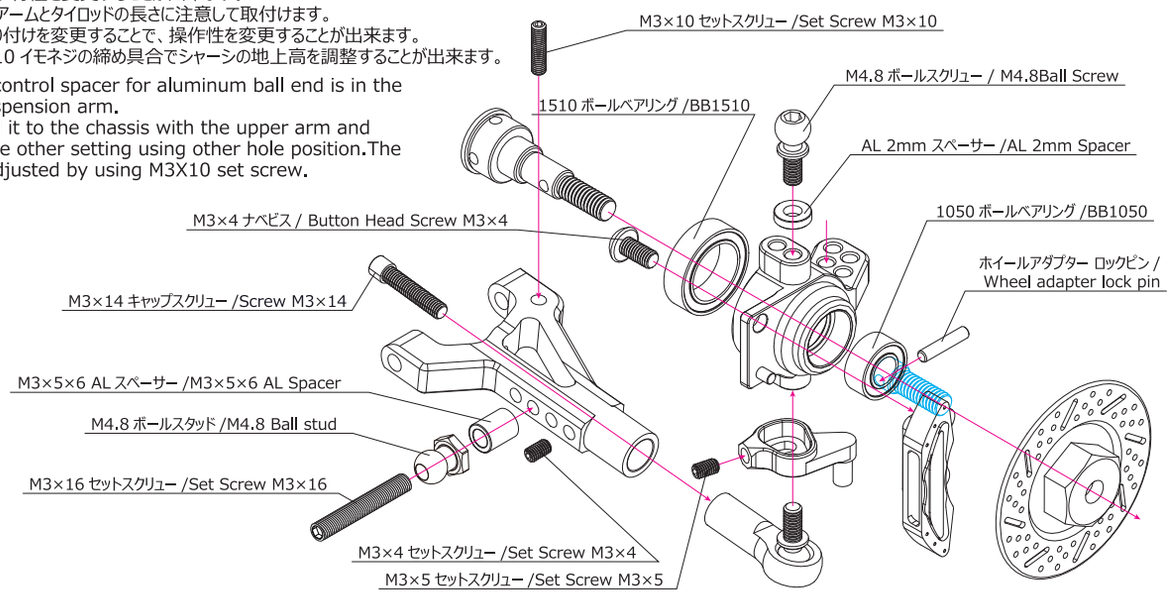

STEP02：フロントロアアームの取付/Mounting Front Arms

図は基本設定となっています。(アッパーサスシャフトと対象的にALスペーサーを移動させると大きなキャンバーが付きます。)
厚みの異なるサスピン・スペーサーを取り付けることで、ホイルベース&キャスターを調整することが出来ます。

Figure has become the basic settings, As opposed to move aluminum spacer with large camber and turnbuckles shaft, The wheelbase casters can be adjusted by installing different thickness of the pin spacer.

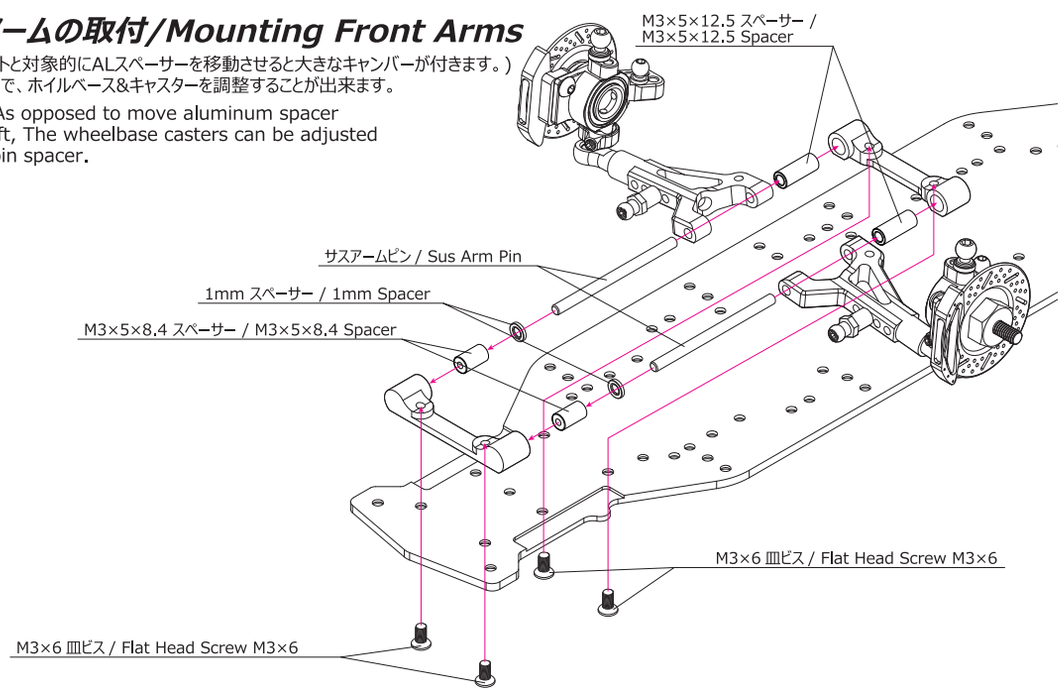

STEP03：フロント／ステアリングバーの組立 /Assembly Front Steering Bar

図のように組み立て、センターステアリングバーがガタなくスムーズに動くのを確認してください。
M4.8ボールナットスクリューの位置を変更することで、ステアリング特性を変更することが出来ます。

Make sure that the Front steering bar is smooth and clear. Assembling instructions shown in the figure.
Steering characteristics control by M4.8 ball nuts screw position.

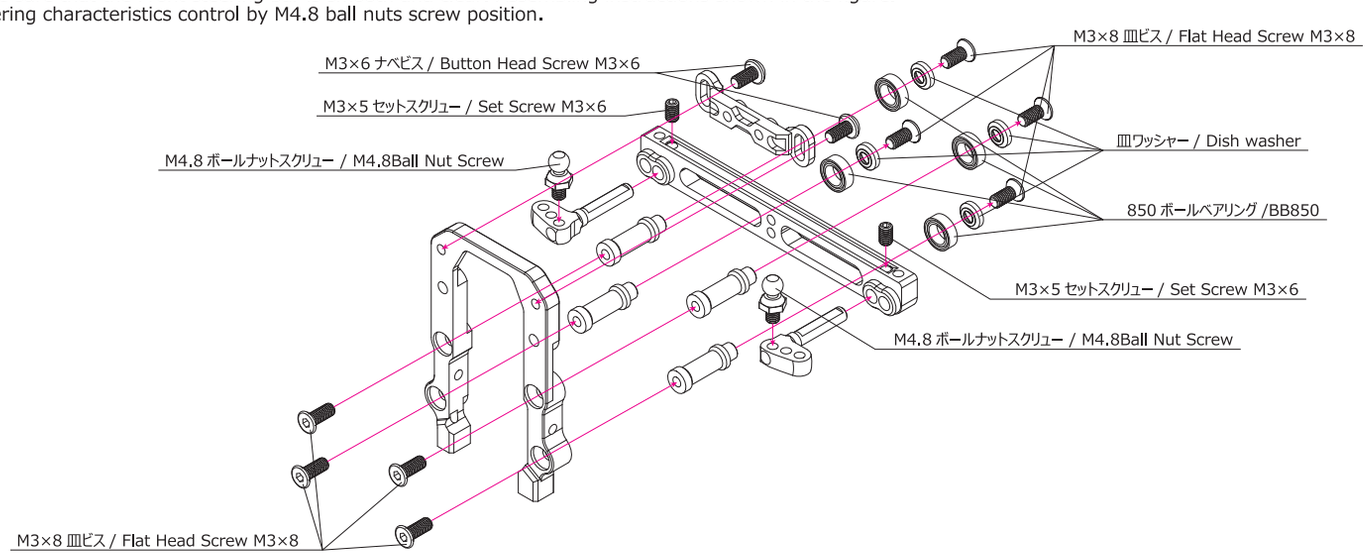

STEP04：ボディマウントとフロントアッパーアームの組立/Assembly Front Arms & Body Mount

図は基本設定となっています。サスシャフトのALスペーサーの位置を変更することでキャスターを変更することが出来ます。(ロアサスシャフトと対象的にALスペーサーを移動させると大きなキャスターが付きます。)
キットには、3種類のボディマウントが付属しております。用途によってお好みの物をお選びください。
またイーグルでは多くの種類のステルスボディーマウントを取り揃えています。
これらを使う事でよりスケール感を出す事が出来ます。

The figure becomes the basic setting. Caster can be changed through changing the position of the AL spacer of the shaft.
Three types of body Mount are included in the kit.You can choose body mount depending on your style.
Also, we recommend reasonable price with Eagle body mount stealth.

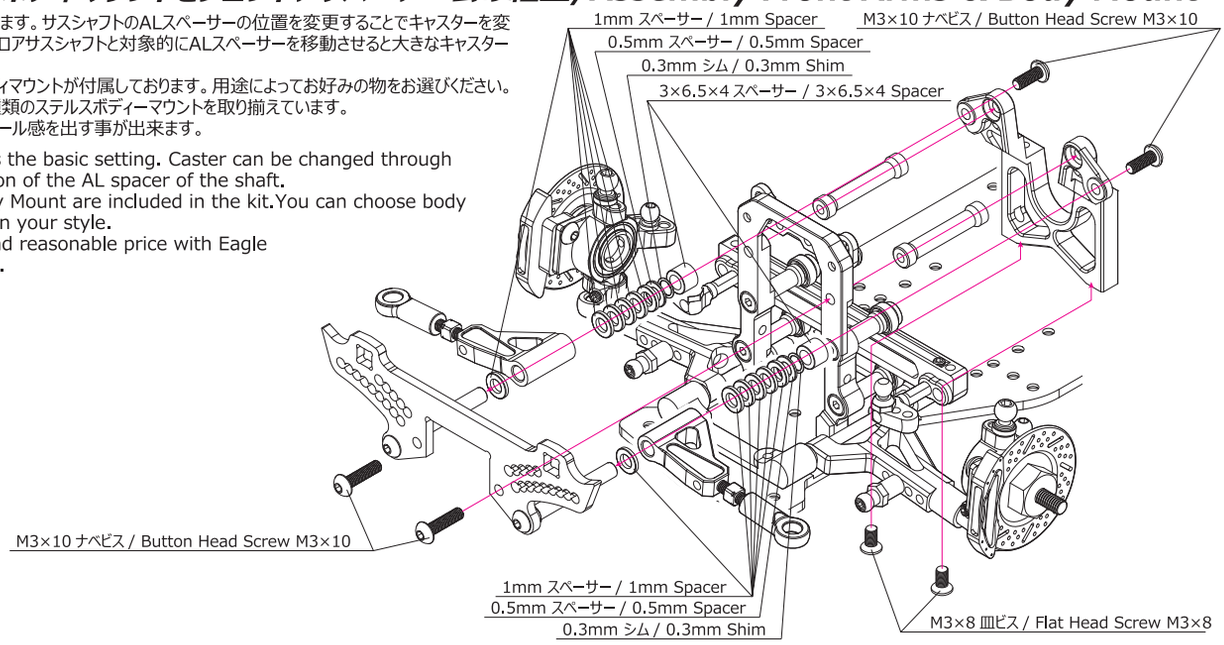

STEP05：サーボの組立/Mounting Servo

このキットに取付可能なサーボは、以下のサイズの物のみとなります。
上側のサーボマウントは、予めシャーシ側に仮止めしておきます。下側のサーボマウントはサーボに取付た後、以下の図の順番でシャーシに取付けます。
注意 ：ステアリングバーに取付ける3×4×9フランジスペーサーは、ステアリングバーの下側のネジ穴に取付けてください。

The following type of servo sizes can be attach to this kit.
The servo mount of the upper part performs a temporary end in the chassis side.
Bottom servo mounts are mounted, then installs it on the chassis as shown below.
Note ： 3x4x9 flange spacer assembly with seesaw arm and steering bar, must be connect downside of the screw hole.

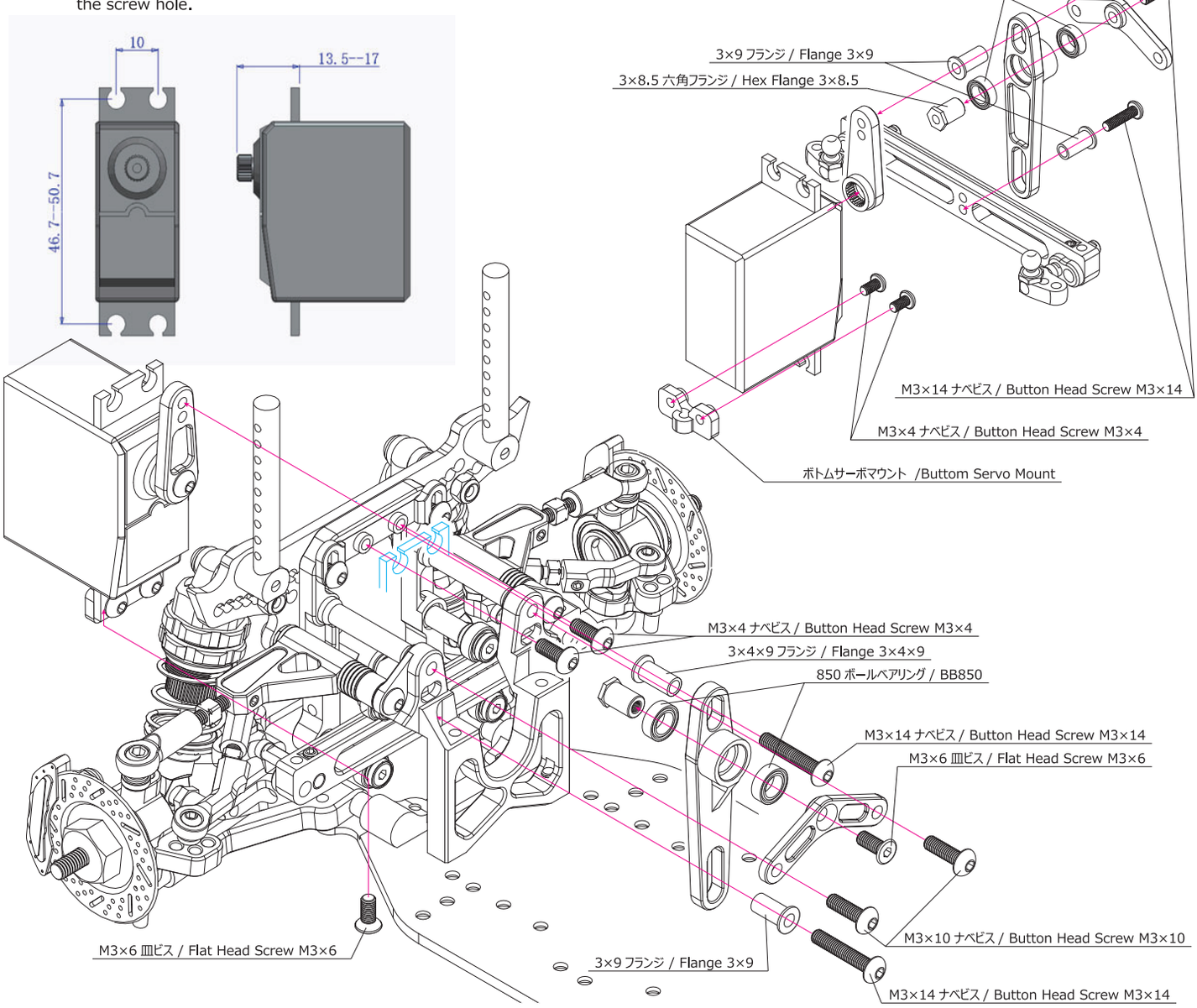

STEP06：ショックの組立とフロントショックの取付/Assembly Shocks

ハイトアジャスター機能付ショックは、オイルを入れショックキャップをしめた後、ショックエンドを回転させることで、ショック使用範囲の長さを52-55mmで変更が可能です。お好みの長さに調整してお使いください。

Shock wrench included into this kit. This shock height adjuster function possible to change at 52-55mm range, After putting the occupied oil then closed shock cap by turning the shock end.
Adjust it to your preferred length Assembly as shown in figure.

上記設定でピストンシャフトの動きが重い場合、6.5X2.3 デルリンスペーサー (4pcs.)の代わりに6.5X1.5 デルリンスペーサー(4pcs.)お使いください。

If the movement of the piston shaft is tight in the above setting, Please use 6.5X1.5 (4pcs.) Delrin spacer instead of 6.5X2.3 (4pcs.) Delrin spacer.

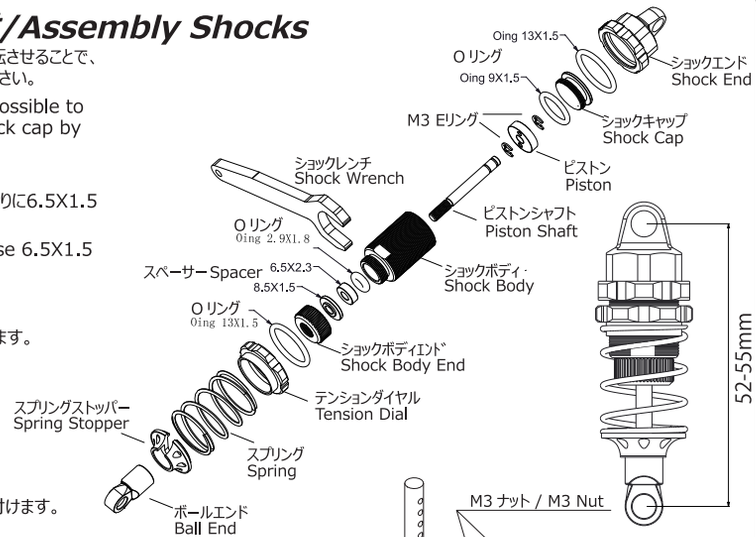

■ オイル注入方法

① まず初めに、ボールエンドの上部にあるジュラ製スプリングストッパーをスライドさせ取り外します。
② 次にスプリングを取り外します。
③ ショックボディを片方の指で押さえ、ショックエンドとショックキャップを取り外します。
④ ショックボディを固定し、お好みのシリコン・オイルを注入します。
⑤ シャフトを幾度か上下させ、オイル内に入っている気泡を取り除きます。
時間をかけて完全に気泡を取り除くには
#1259ダンパースタンド¥380（別売）などを使用すると大変便利です。
⑥ 空気が抜けて減った分のオイルを再度継ぎ足します。
⑦ ショックボディ内部へ空気が入らないように気を付け、ショックキャップとショックエンドを取り付けます。
⑧ スプリングとジュラ製スプリングストッパーを元通りに戻し完成です。
⑨ 最後にショックエンドの締め具合をお好みの52-55mmの範囲で調整してください。

■ セットアップ

ダンパースプリング … グリーン：1.3mmソフト,ライトブルー：1.2mmスーパーソフト,ブルー：1.1mm エクストラソフトの3種類が付属されています。
ピストンは、出荷時に3穴が組込まれています。1又は2穴は別売の物をお求めください。
Three different types of damper spring are included:
Green:1.3mm Soft, Light Blue:1.2mm Super Soft, Blue:1.1 mm Extra Soft.
Piston come with 3 holes built in at the factory. available 1 and 2 holes for option.

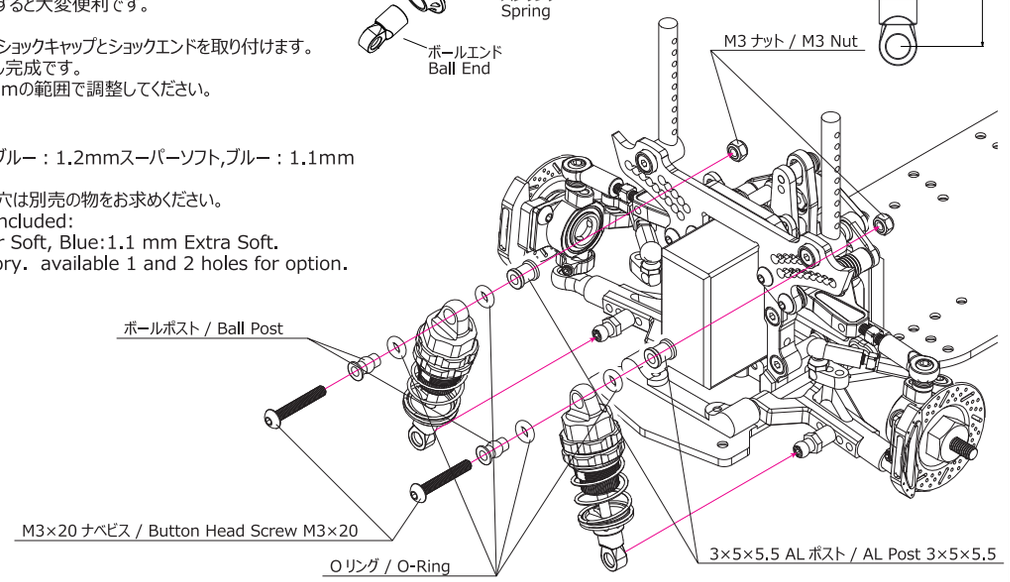

STEP07：リアアクスルの組立/Assembly Rear Axle

このキットには48ピッチ77Tスパーが入っております。スパーギア取付には2また3本の3×8mmナベビスを用い、スパーギアプレート、スパーギア、スパーギアアダプターの順で固定します。
注意 ： スパーギアの交換際は、アッパーデッキを固定している６か所のビスを取外し、次にリアアッパーデッキマウントの下の2本のビスを外し前側にスライドさせ取外し交換します。

REAR AXLE ASSEMBLING：
77T 48 pitch spur gear is included in this kit. Mounting the spur gear use two or three 3×8mm head screw to fix with spur gear plate and adapter.
Note ： Remove the 6 screws from the upper deck for changing the spur gear, unscrew the bottom two screws in the rear upper deck mount, slide the front then remove and replace.

① ギアボックスの下半分をシャーシへ取付けます。
② プロペラジョイントを、図のようにホルダー側から挿しこみベベルギアを固定します。
③ ギアボックスの中へ、向きに注意しながらソリッドアクスルを入れ、両サイドのベアリングをギアボックスにはめ込み、ギアへシリコンルブ等の注油を行います。
④ ギアボックスの上半分をはめ、ビスで固定します。
この際、ギアクリアランス調整の必要な場合は別売のシムで調整を行ってください。
⑤ スパーギアを固定する際は。3X8ナベビスを2または3本で固定してください。
⑥ 図の順番でその他部品も固定します。

① Install the lower half part of the gearbox into the chassis.
② Install the bevel gear into the propeller joint with the other parts as shown in the drawing.
③ Put the solid axle to the gear box, then cover it with upper gear box cover while paying attention.
④ IF you need the gear clearance adjustment, adjust it with shim available separate sale.
⑤ Use 2 or 3 Pcs of 3X8mm button screw when spur gear hold.
⑥ Continue to assembling the other parts.

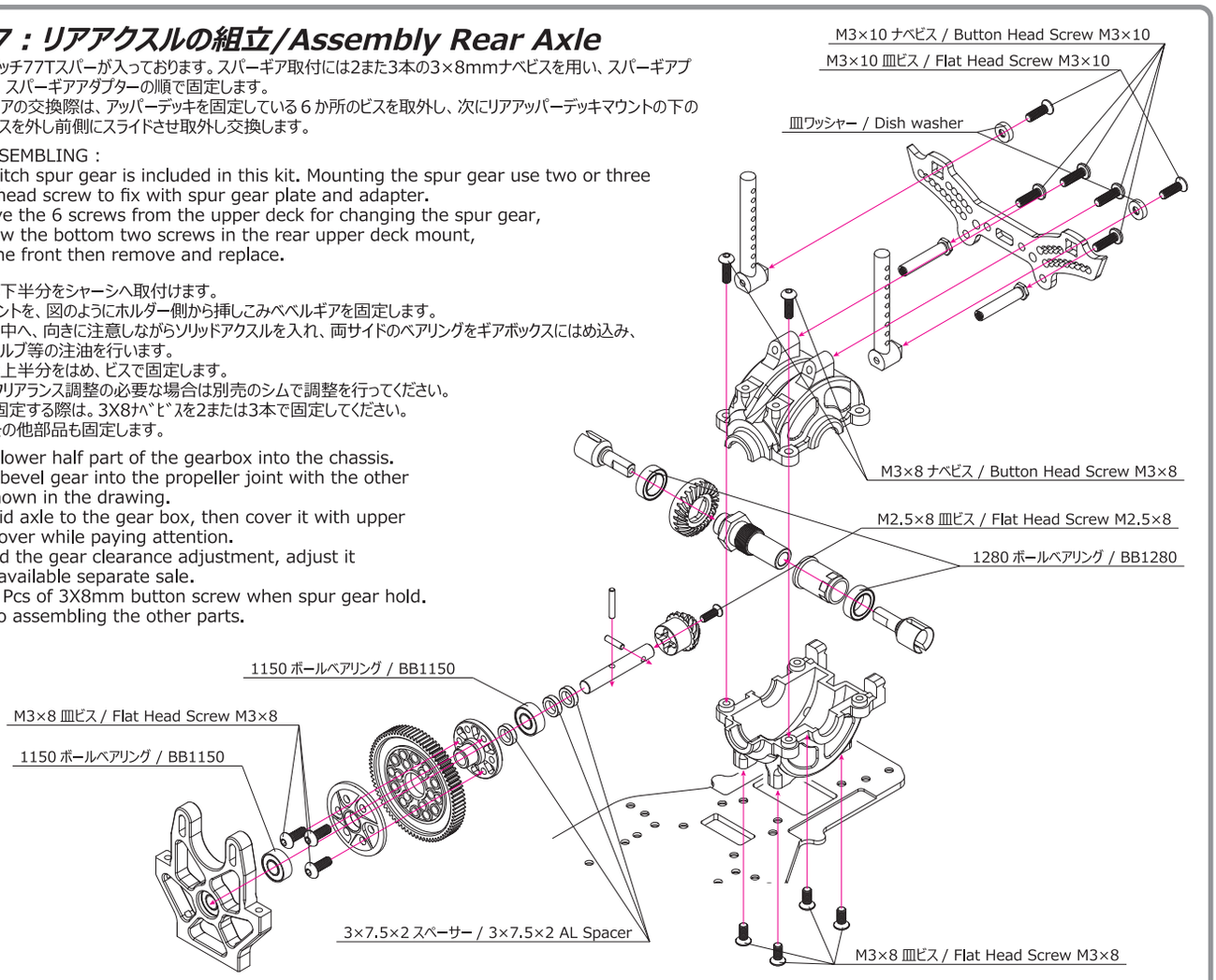

STEP08：リアアームの組立/Assembly Rear Arms

図は基本設定となっています。ロアサスアームの目盛り付きエンドボールの取付位置を変更することでトレッド幅を変更し、特性を変更することが出来ます。
組立後は、シャーシへアッパーアームとタイロッドの長さに注意して取付けます。
エンドボールの取付位置を取り付けを変更することで、操作性を変更することが出来ます。
また、ロアアームにある M3×10 イモネジの締め具合でシャーシの地上高を調整することが出来ます。

The width of the tread control the spacer for aluminum ball end is in the front and rear lower suspension arm.
After Assembling, install it to the chassis with the upper arm and linkage. You may change other setting using other hole position.The chassis height can be adjust by using M3X10 set screw.

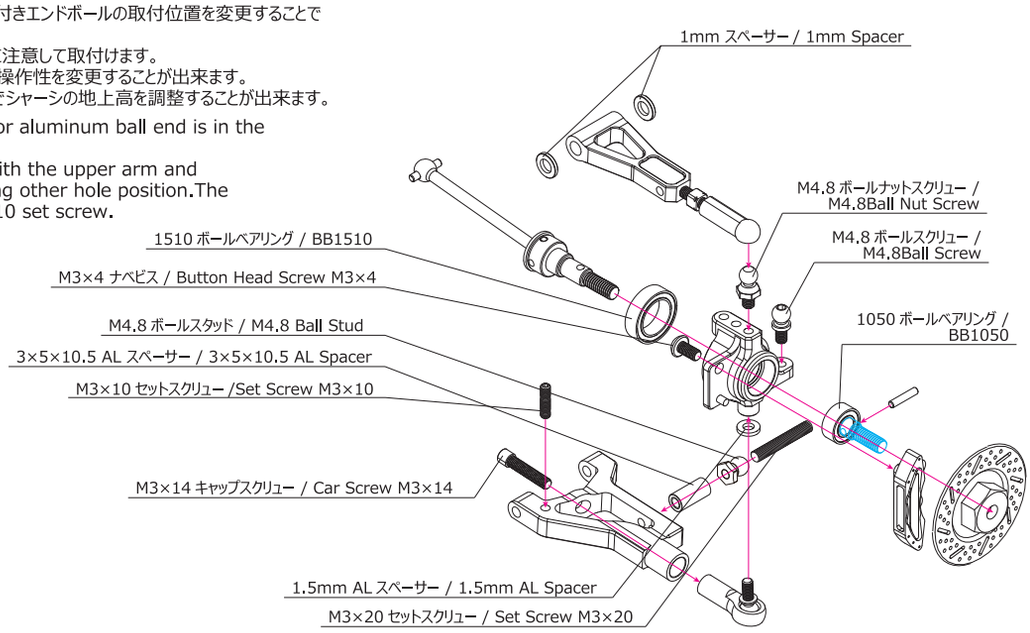

STEP09：リアアームの組立/Mounting Rear Arms

図は基本設定となっています。(アッパーサスシャフトと対象的にALスペーサーを移動させると大きなキャンバーが付きます。)
厚みの異なるサスピン・スペーサーを取り付けることで、ホイルベース&キャスターを調整することが出来ます。

Figure has become the basic settings, As opposed to move aluminum spacer with large camber and turnbuckles shaft, the wheelbase casters, can be adjust by installing different thickness of the pin spacer.

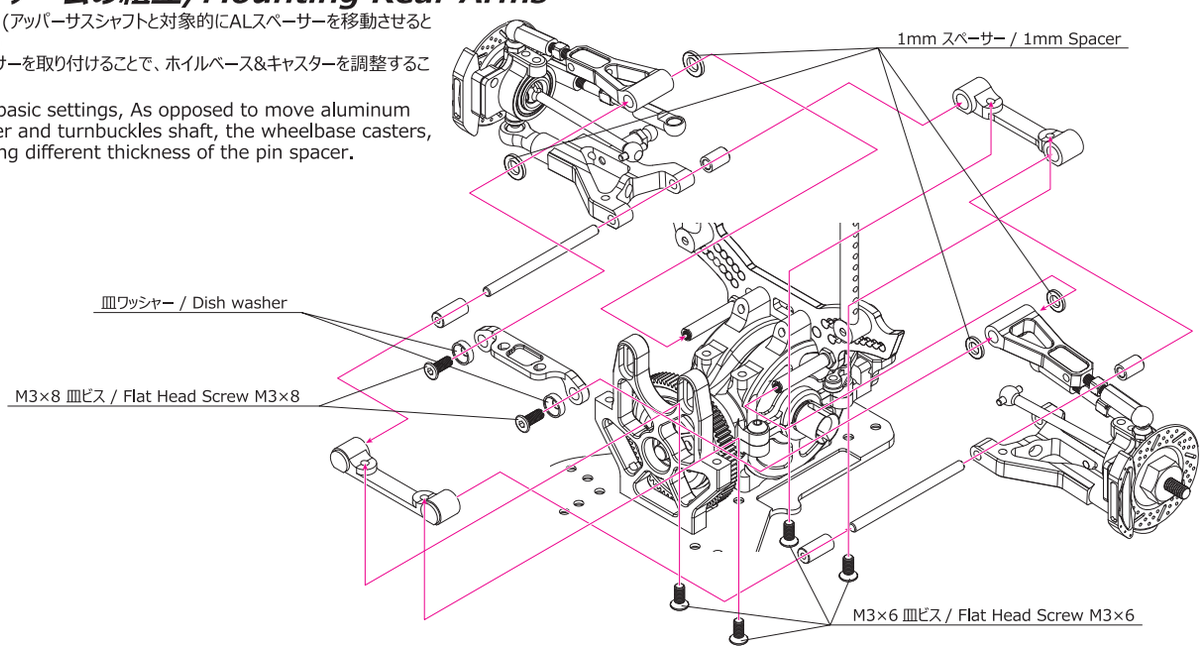

スマートトーインコントロール

地上高変化に合わせて、リアトー角が変化する、スマートトーインコントロールが装備されています。
右図の2mm ALスペーサーのサイズを変更することで、トー角の変化量を変更することができます。
リアトーインリンケージの長さを変更することにより、基本トー角を変更可能です。

Smart toe control system,Rear toe-in angle changes according to the movement of the chassis height.
You can change the amount of the toe angle.By changing the size of 2mm AL spacer on the right figure,as shown below.

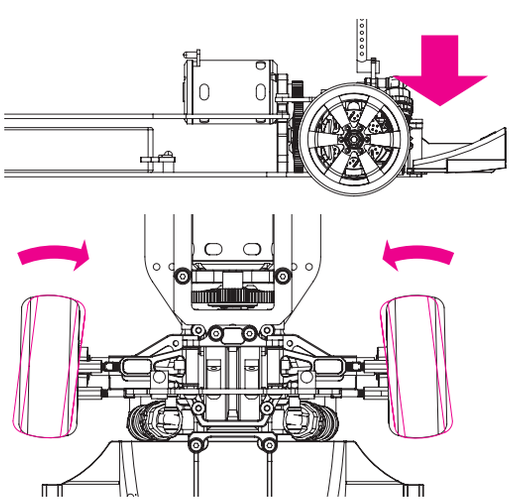

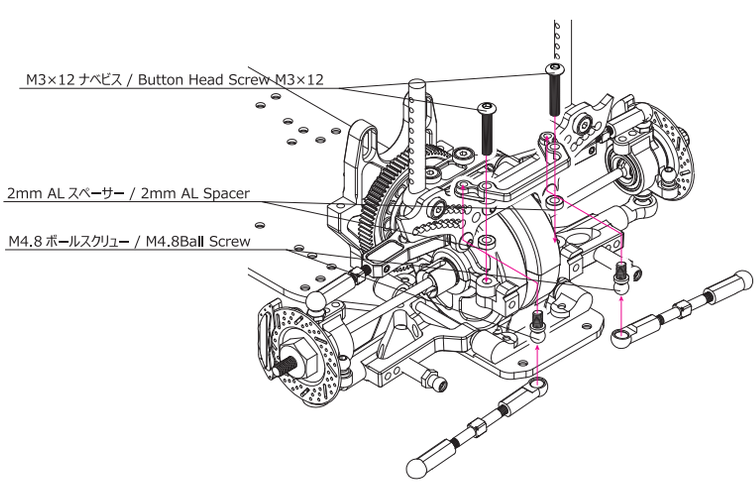

STEP10：リアショックの取り付け/Mounting Rear Shocks

図は基本設定となっています。
取付位置を変更することでダンパーの動きを変えることができます。
ダンパーのセッティングや、オイルの注入方法等はSTEP:6をご確認ください。

The figure has become a basic setting.
You can change shock movement by changing the mounting position,
Setting of the shock oil and springs. Please check the STEP:6.

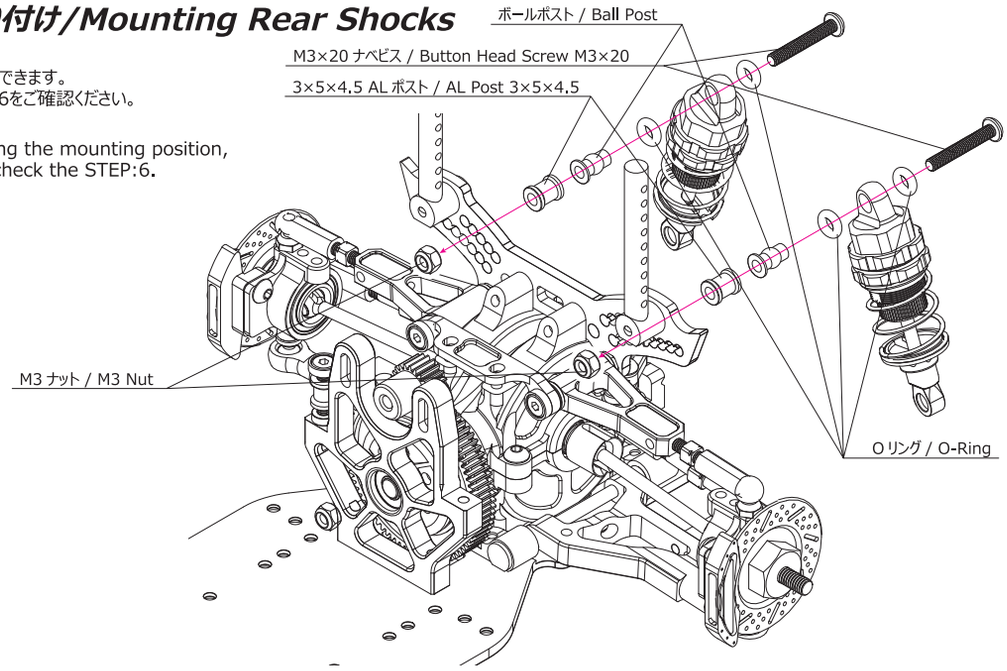

STEP11：バンパーの組立/Mounting Front Bumper

図を参考にフロントバンパーを正しく取付けてください。

Assembling front bumper properly is shown in the figure.

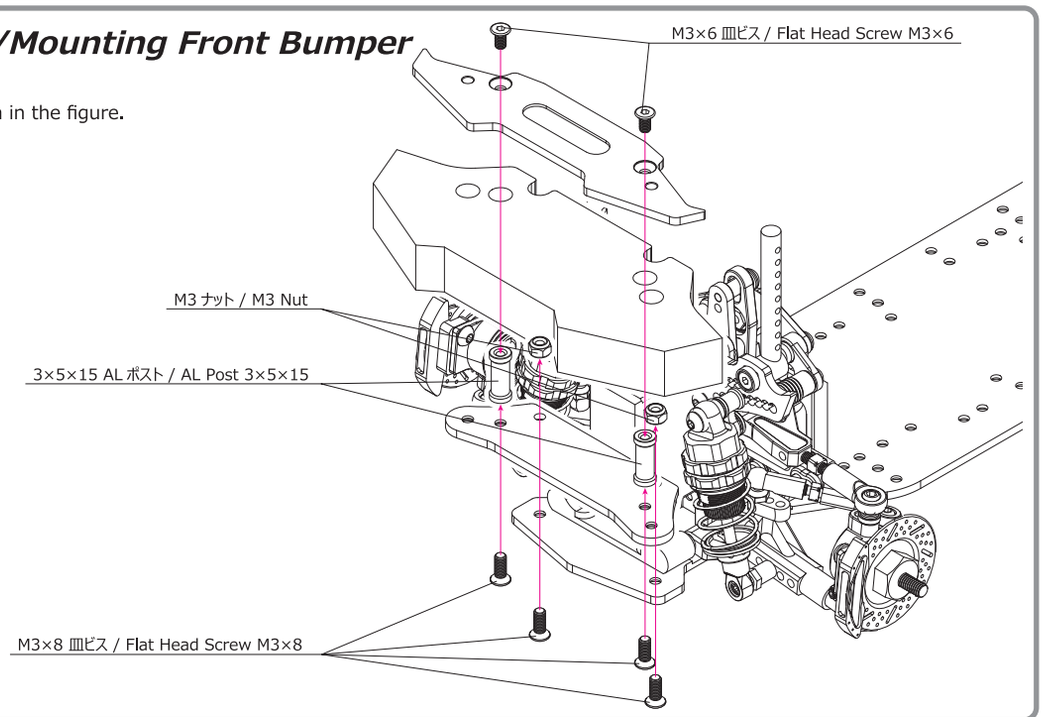

STEP12：リアディフューザーの組立/Mounting Rear Diffuser

ALディフューザーマウントをギアボックスへ固定します。
ディフューザーマウントとシャーシで挟みこむようにディフューザーを取り付け、ビスで固定します。

Put AL diffuser mount to the gear box.
Attach the diffuser in between the diffuser mount and chassis, and hold it by screws.

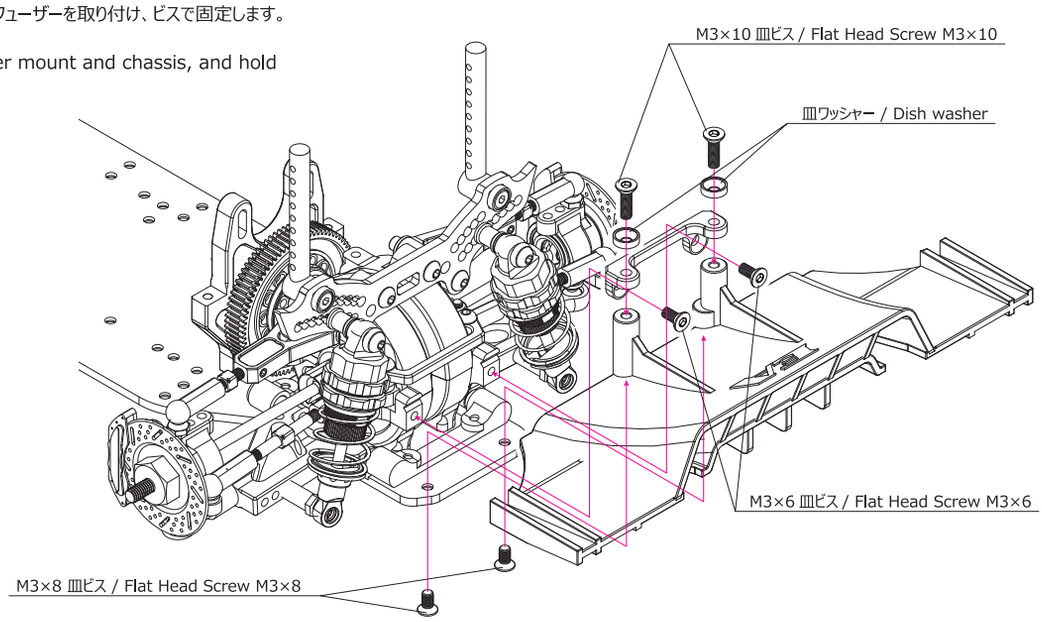

STEP13：バッテリーマウントの組立/Mounting Battery Mount

メインシャーシにバッテリーマウントを取付けます。
バッテリーマウントは右図の物以外に3種類のマウントが付属していますので、お好みに合わせて変更してください。
右図のマウントの場合、取付け位置を変更することで、重量バランスの変更やバッテリーサイズの変更が行えます。

The main chassis comes with one of the battery mount.
This kits are available in three types of battery mount that's shown in the figure below, There are differrent types of batteries,You can change it to your own choice.
You can set up the chassis balance by holding position of battery holder.

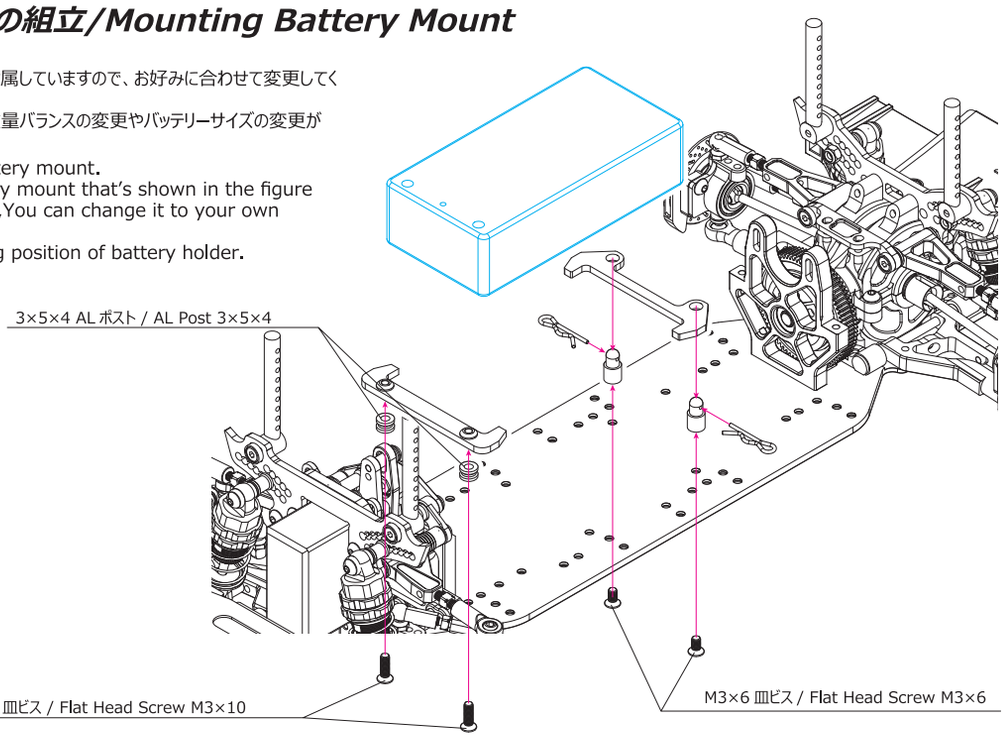

メインシャーシに、バッテリーホルダーを取り付けます。
3種類のバッテリーに対応し、トータルで14種類のポジションが選択でき前後重量バランスを調整することで、ドリフト時のステアリング性能をさらに向上致します。
Chassis weight balance is the most important point copes with three kinds of battery by drift car and improves steering performance more at the time of the drift by being able to choose 14 kinds of positions.

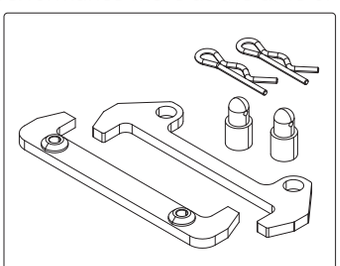

GRT バッテリーホルダー
GRT Battery Holder
(#TT02RWD22) 1set

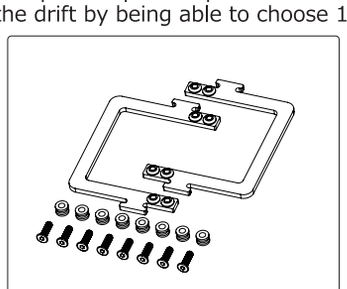

GRT バッテリーホルダー
GRT Battery Holder
(#TT02RWD23) 1set

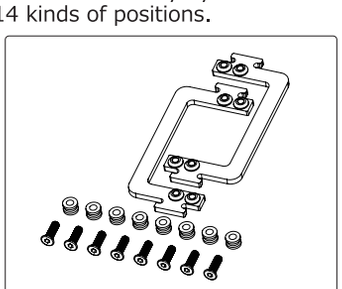

GRT バッテリーホルダー
GRT Battery Holder
(#TT02RWD24) 1set

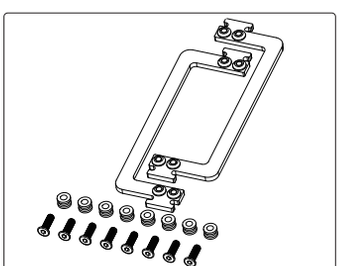

GRT バッテリーホルダー
GRT Battery Holder
(#TT02RWD25) 1set

STEP14：アッパーデッキの組立/Mounting Upper Deck

メインシャーシにアッパーデッキとリアスティフィナーを取付けます。
図を参考に正しく取付けてください。

Attach the chassis stiffiner to the main chassis.
The figure shown correctly.

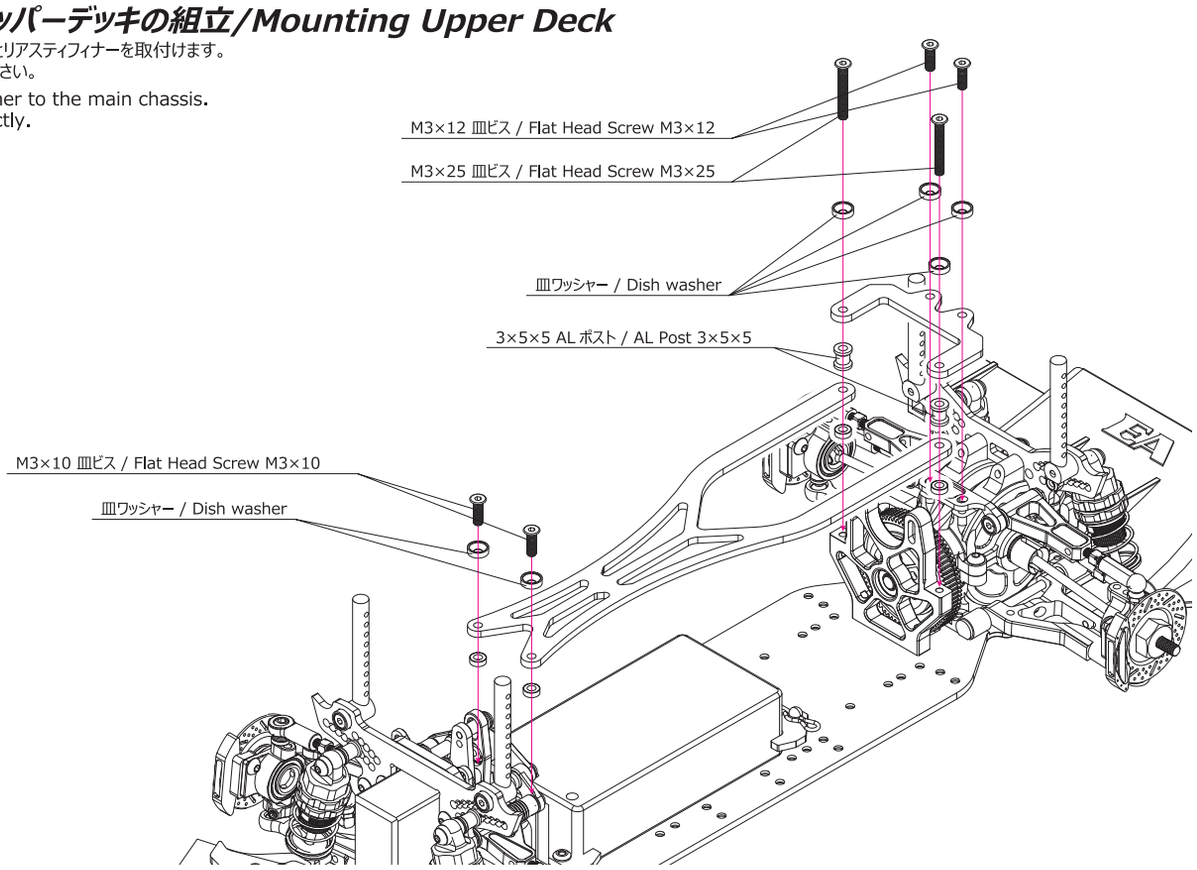

STEP15 : モーターの取付/Mounting Motor

ピニオン設定
本キットのソリッドアクスルには、16T/30Tのヘリカルギアが使われております。
また、付属のスパーギアは48ピッチ77Tです。
使用される路面や気温、タイヤのコンパウンドでモーターへの負担は大きく変化します。始めのピニオン選択には、十分注意が必要です。
もしも、お使いのモーターが10.5ブラシレスモーターならば22から24T前後のピニオンギアからお勧め致します。
その使用環境でESCとモーターへの過度な負担が無ければ、少しずつ大きな歯数の物に交換してください。
最初のテスト時は、ESCとモーターの温度を15秒毎に監視してください。
それぞれ70°C以上にならない様にし、過度の発熱がある場合は、ピニオンギアを小さいものに交換してください。

Pinion Setting
This kit has already 16T / 30T solid axle and 48 pitch 77T spur gear.
The motor current will change, depends on the tracks surface, air temperature and tire compound.
Please be careful in choosing the kind of 48 pitch pinion you use.
If you try to test the 10.5 brushless motor, we suggest you to use 22 to 24 teeth pinion gear.
During the first test, please monitor the temperature of the ESC and motor every 15 seconds.
If there is excessive heat more than 70°C, you must change into small pinion gear.
But if there is no excessive heat of more than 70°C, you can change it into higher pinion gear step by step.

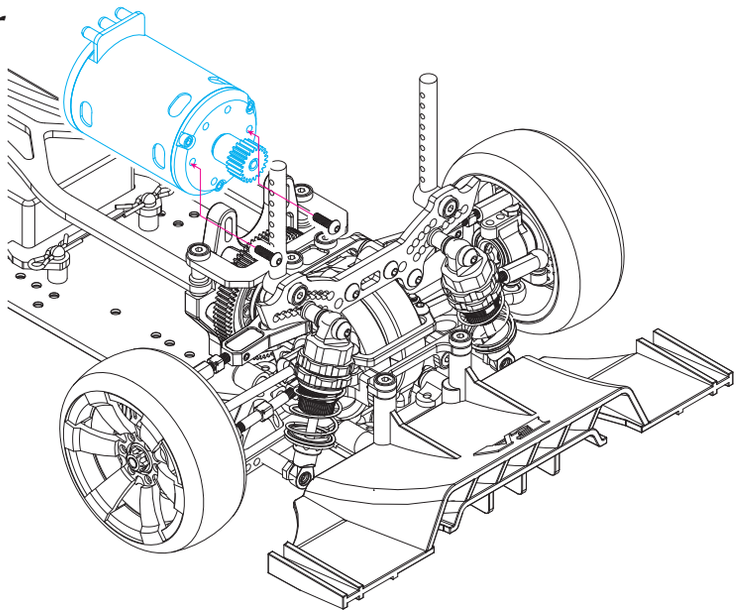

STEP16 : ホイルの取付/Mounting Wheels

タイヤホイルの取付け、フロントとリアのアクスルにM2ピンを通し、六角ハブ、ホイルの順でナイロンナットで固定します。
Mounting the wheels into the chassis as shown in the figure.

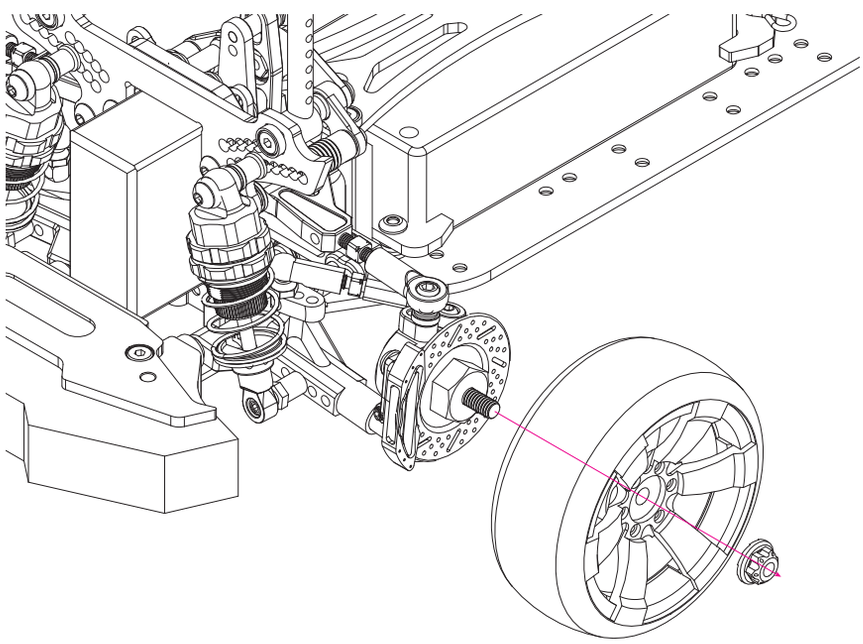

STEP17: メカの組込/Mounting ESC & RX

バッテリーの形状とポジションによって異なりますが、シャーシとアッパーデッキのあいている場所に、バランスよくESCとレシーバーを装着してください。
Equip and replace the ESC and receiver depending on the shape of the battery position and balance.

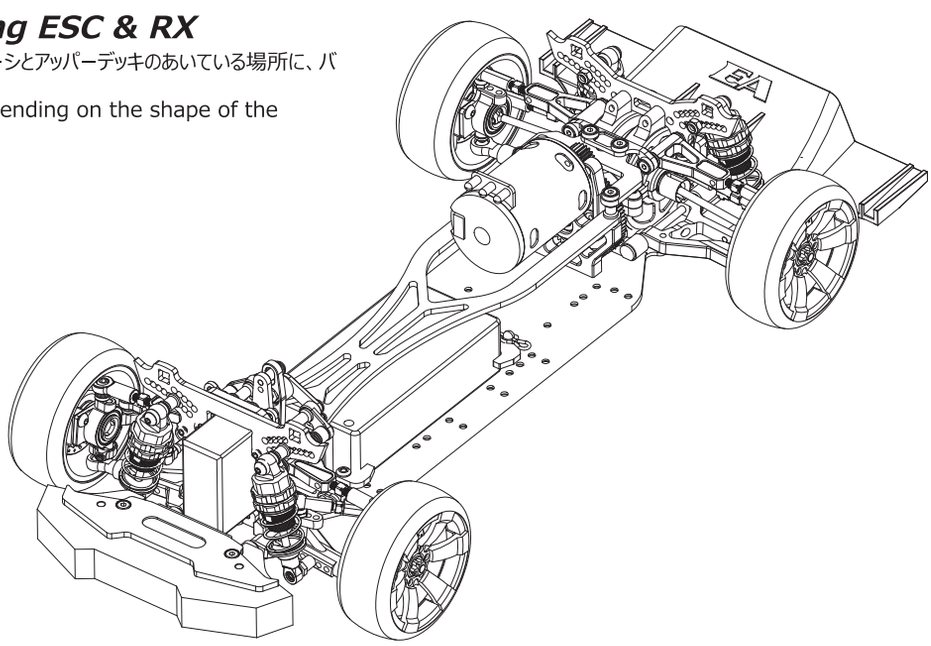

STEP018：ジャイロの搭載 ジャイロの搭載 / Mounting Gyro

図を参考にして、アッパーデッキ後部のAまたはBにジャイロを両面テープで固定します。
Mounting Gyro is on the back side of upper deck. See figure and check the direction of Gyro either A or B.

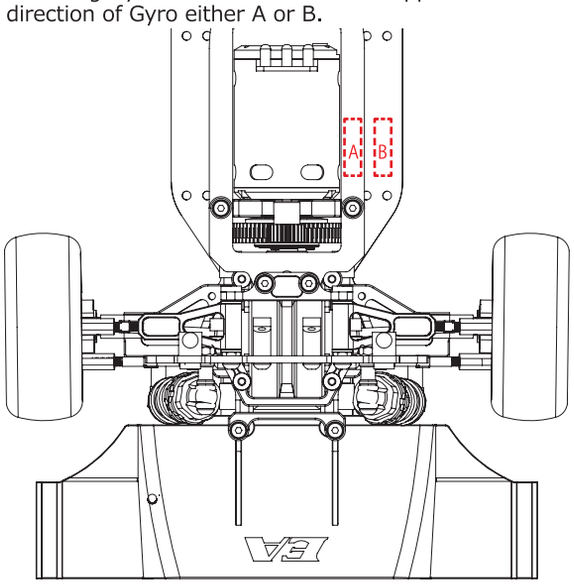

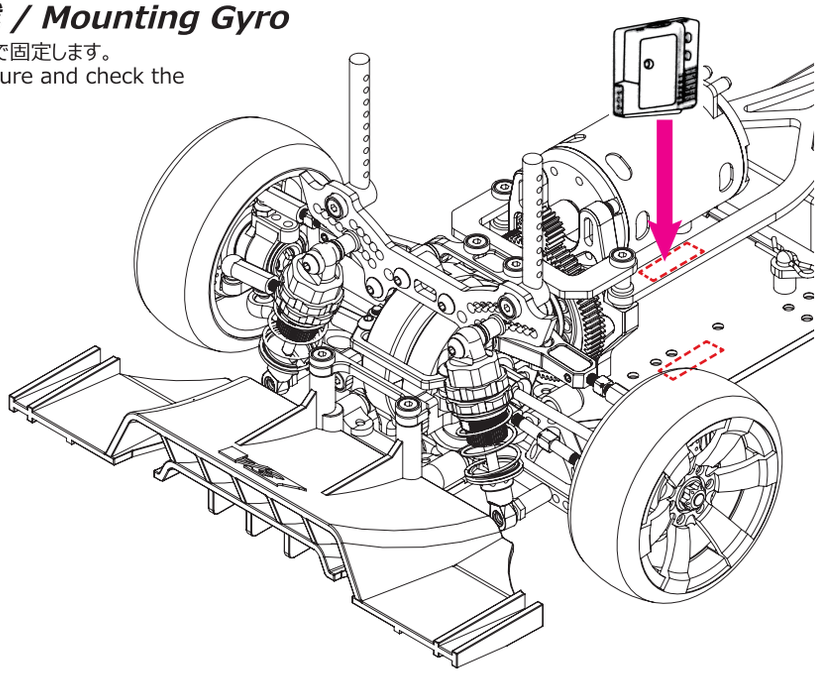

別売ウエイトプレートの組立 / Optional Rear Diffuser Weight Plate

① AL ディフュザーマウントをシャーシに取付けます。
② シャーシとAL ディフュザーマウントの間にリアディフュザーを押し込み、上部にウエイトプレートのセビスで固定します。
③ キットには5gのウエイトが5個付属しています。必要に応じてウエイトをウエイトプレートに固定してください。
④ 別売のウエイトを購入っすることで、さらに5gのウエイトが5個追加装着することが出来ます。
その場合M3X10のセットスクリューを用いてウエイトプレートに固定します。

① Install AL diffuser mount into the chassis.
② Install rear diffuser between the chassis and AL diffuser mount then fix with the weight plate.
③ 5pcs of 5g weight in this kit. Fix weight on a weight plate if you need.
④ You can buy additional 5pcs of 5g in case you need more heavy. Fix on weight plate using a set screw of M3X10.

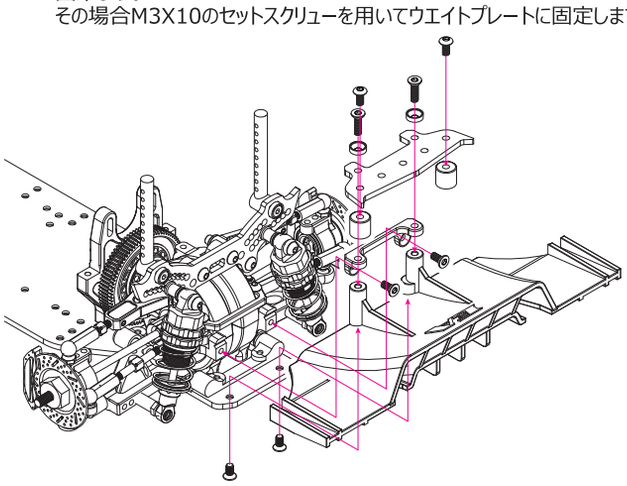

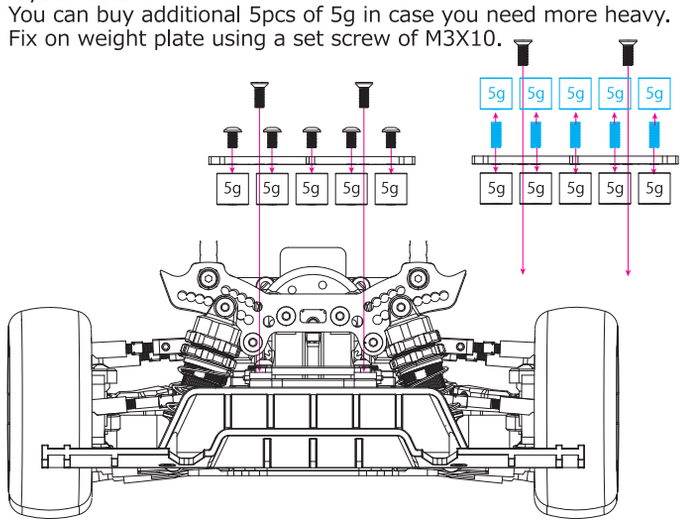

製品保証

譲渡・転売・中古販売・個人オークション等にて入手された製品は弊社保証対象外となります。あくまでも、イーグル販売特約店又は、イーグルホームページから直接購入の製品が保証対象となります。
製品に材料や部品、組み立てに欠陥がある場合に対し商品購入から３ヶ月以内にお問い合わせいただければ保証対応させていただきます。(保証対応には購入日のわかるレシートが必要です。大切に保管してください。)
間違った設置・接続、部品の使用劣化、内部機器の温度や過度の衝撃が加わったことによる回路基板の故障、水分や湿気にさらしたことによる故障、回路のショート、いかなる衝撃・浸水・天災による故障、は保証の範囲外です。
この製品の使用についてイーグルは、この製品の使用から生じるいかなる損害の責任も負いません。
全ての製品は出荷される前に工場内で十分に品質検査されたものです。それゆえ、正常に作動すると考えられます。本品を接続し使用することは、ユーザーは使用から生ずる全ての損害に対しての賠償責任を負うことを承認したことになります。どのような場合にも、その製品の原価を超える賠償責任を負いません。
株式会社イーグル模型は、本品と、その他関連電子機器の使用を管理できないため、本品を使用して生じた、いかなる対人対物事故とそれに伴う損害、損失に対し一切の賠償責任を負いません。
株式会社イーグル模型は予告なしに保証規定を修正する権利を有します。製品にお気づきの点がございましたら走行前にご連絡ください。

製品保証に付いての注意事項とアフターサービス

・社外品との使用やコード交換等の製品にダメージを与える恐れのある改造がある場合は、保証対象外となります。
・修理サービスにつきましては、イーグル・サービスカウンターで行っていますのでお問い合わせください。
・製品保証につきましては、弊社保証規定に準じた対応をさせて頂きます。
保証依頼の場合は購入時のレシート又は、イーグル製品特約店様での購入日の分かる購入の控えが必ず必要になります。
大切に保管して下さい。(これらが無い物は保証の対象外となります。)
・本品や本説明書は事前の予告無く仕様を変更する場合があります。ご了承ください。

IMPORTANT：
① To avoid personal injury, Be careful when using tools.
② Disconnect all the battery when the kit is not in use.
③ Please don’ t use this kit on the road that will cause of vehicle traffic.
④ Keep out of reach of children under 14 years old.
⑤ You must immediately disconnect all the electronic parts such as heatsink,PC board may be hot and might cause of burns.

EAGLE RACING
〒440-0842　愛知県豊橋市岩屋町62-79
☆その他、ご質問等がございましたらお気軽にお問い合わせください。
☆イーグル・サービスカウンター：service11@eaglemodel.com