# #DT-03-10 ALコネクティングブロック：タミヤDT-03用

この度は、#DT-03-10 AL コネクティングブロック：タミヤ DT-03 用をお買い上げいただき、誠にありがとうございます。本品は、高精度 CNC 切削加工により製作された 60-61 硬質アルミ製コネクティングブロックです。ギアボックスとシャーシを強固に連結することで、シャーシ全体の剛性を向上させ、安定性の高いシャープでレーシーな走行特性を実現します。また、DT-03 シャーシへ無加工で簡単に装着できるため、手軽に車体性能の向上を図ることができます。

**図 1**

※ 本アルミ製部品には、 樹脂用のタッピングビスは
お使いになれません。 必ずマシンビスをお使いください。
※必要に応じてネジロック剤を使用し、 走行中の脱落防止を
行ってください。
#3318U ロックタイト 242 ネジロック剤★550 の使用を
お勧め致します。

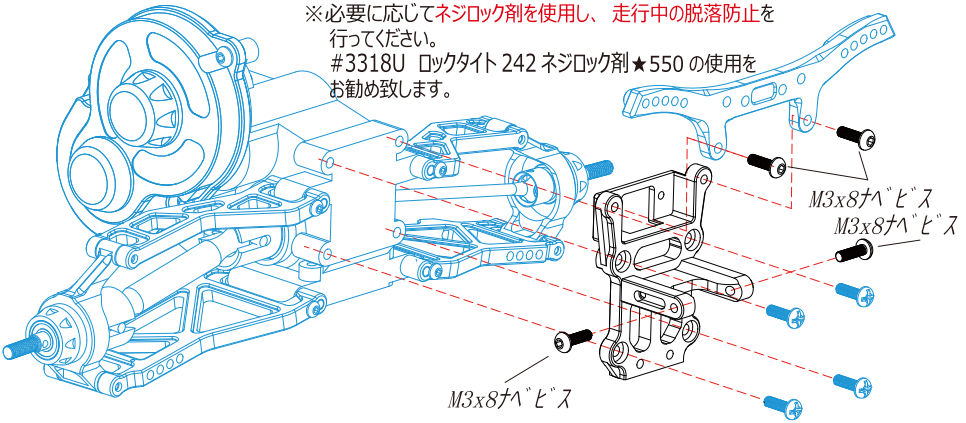


※ 本説明書を参考に組み立てを行ってください。
図の青で書かれている部分はキット純正のものを使用し、
本品に含まれるのは黒色の部分となります。

EAGLE RACING
☆その他、ご質問等がございましたらお気軽にお問い合わせください。
☆イーグル・サービスカウンター：
〒440-0842 愛知県豊橋市岩屋町62-79
service11@eaglemodel.com