#TA06-25 ギヤボックス(ジュラ製):タミヤTA06用

付属品

ギヤボックス	×1ペア
3×6×12 タブ付ポスト	×2
3×6×12 ポスト	×2
3×35 キャップスクリュー	×2
3×16 皿ビス	×1
3.15×5.5×0.5 スペーサー	×3

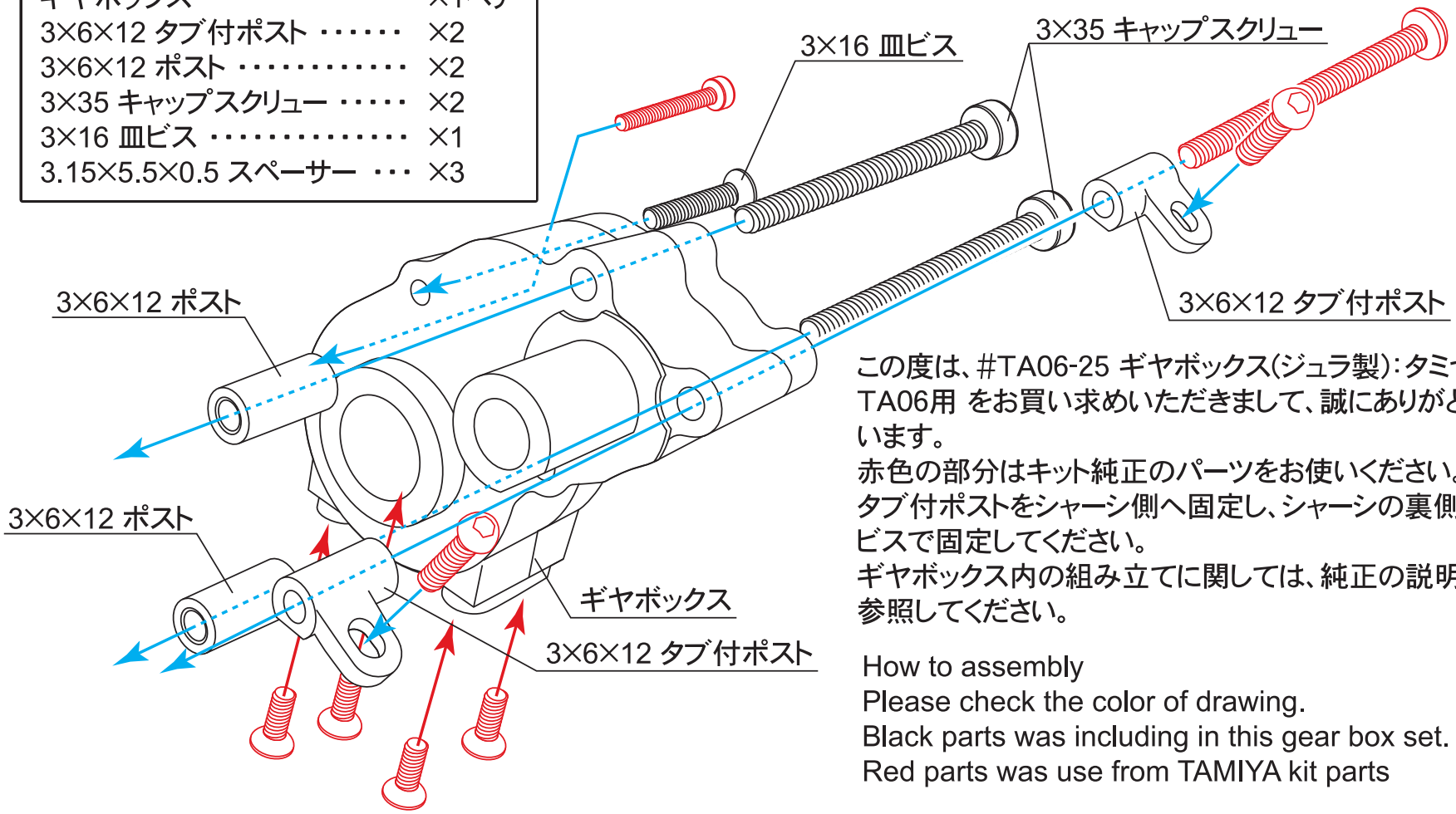

この度は、#TA06-25 ギヤボックス(ジュラ製):タミヤ TA06用 をお買い求めいただきまして、誠にありがとうございます。
赤色の部分はキット純正のパーツをお使いください。
タブ付ポストをシャーシ側へ固定し、シャーシの裏側から皿ビスで固定してください。
ギヤボックス内の組み立てに関しては、純正の説明書を参照してください。

How to assembly
Please check the color of drawing.
Black parts was including in this gear box set.
Red parts was use from TAMIYA kit parts

EAGLE RACING
〒440-0842　愛知県豊橋市岩屋町62-79
☆イーグル・サービスカウンター：
service11@eaglemodel.com

☆その他、ご質問等がございましたらお気軽にお問い合わせください。